idée JARDIN

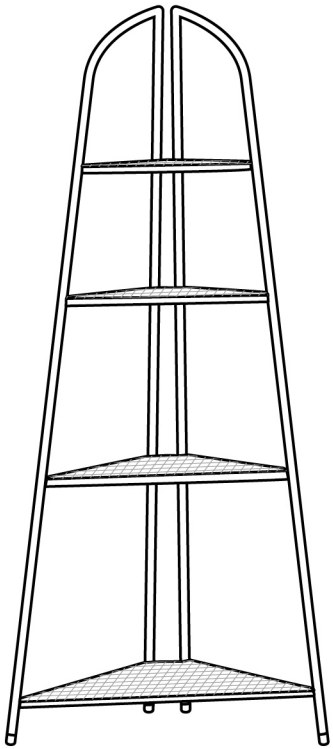

INSTRUCTIONS DE MONTAGE

KG
POIDS MAX
30 KG

À MONTER
SOI MÊME

IMPORTANT

À CONSERVER
POUR CONSULTATION ULTÉRIEURE :
À LIRE ATTENTIVEMENT

DES VÉRIFICATIONS DE MONTAGE SONT À EFFECTUER RÉGULIÈREMENT.
À USAGE DOMESTIQUE, NETTOYER À L'EAU CLAIRE.

A		2	E		1
B		1	F		4
C		1	G		4
D		1	H		4
			I		1

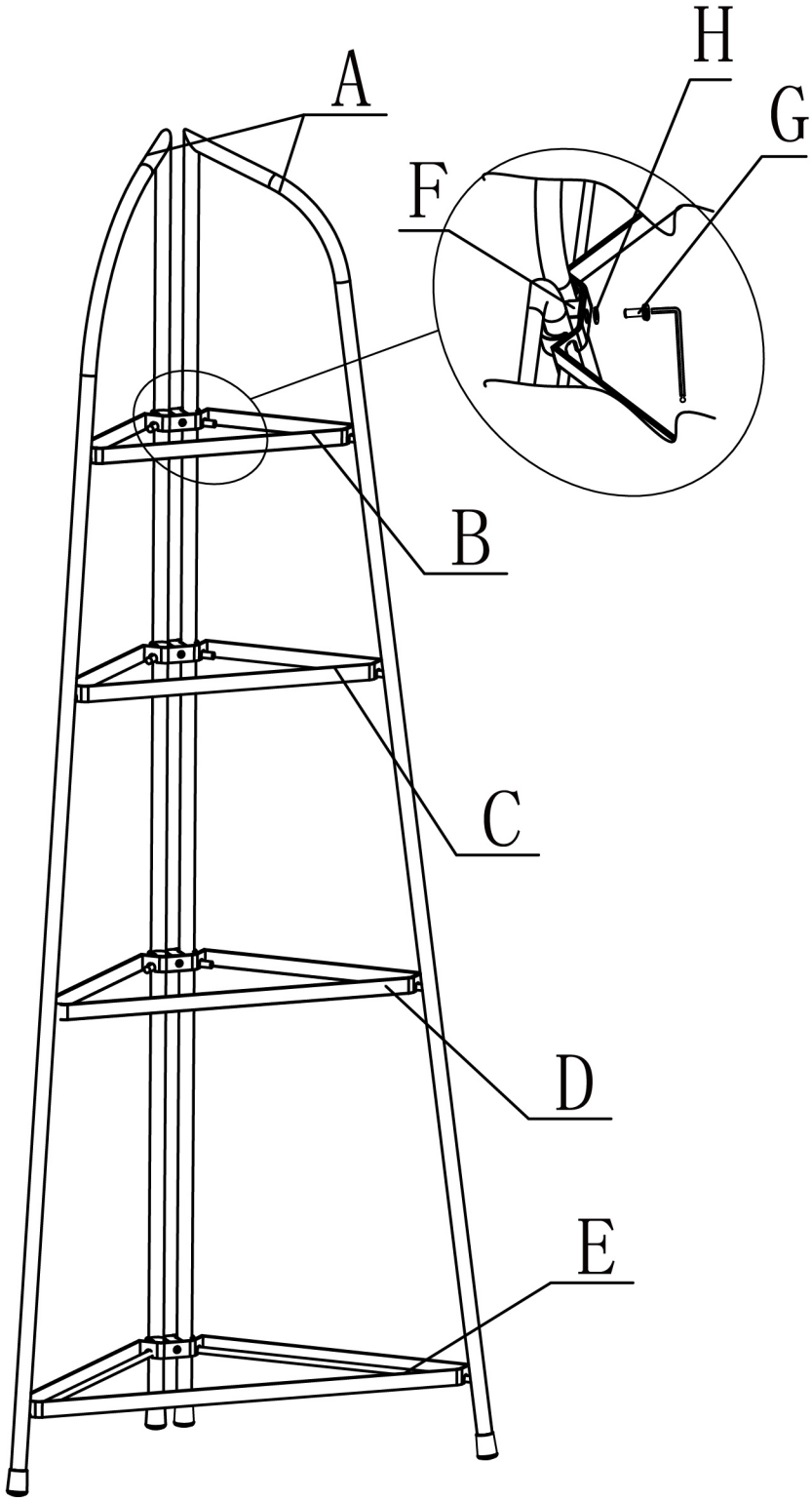
A
H
G
F
B
C
D
E

description :
étagère d'angle

réf :
10000199165

Dimensions :
48 x 48 x 167 cm

Poids max :
30kg

idée
JARDIN

Fabriqué en Chine
La Foir'Fouille S.A.
155 Avenue Clément Ader
34174 Castelnau-le-lez-France