idée JARDIN

PREMIUM

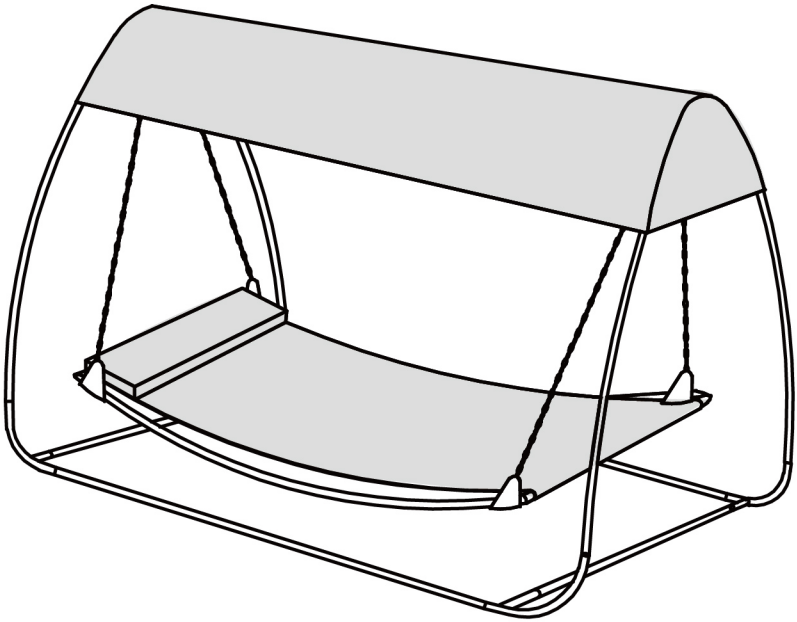

INSTRUCTIONS DE MONTAGE

À MONTER SOI MÊME

IMPORTANT

À CONSERVER
POUR CONSULTATION ULTÉRIEURE :
À LIRE ATTENTIVEMENT

DES VÉRIFICATIONS DE MONTAGE SONT À EFFECTUER RÉGULIÈREMENT. À USAGE DOMESTIQUE. NETTOYER À L'EAU CLAIRE. LE MONTAGE DOIT ETRE EFFECTUE PAR UN ADULTE.

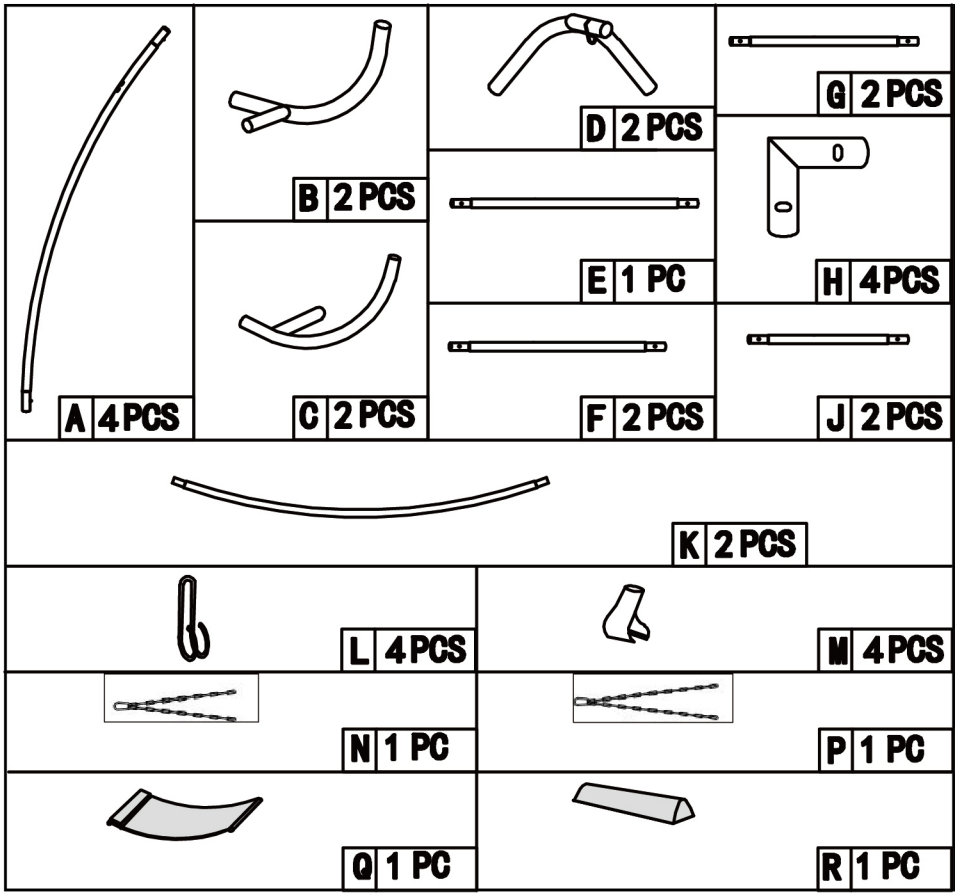

1

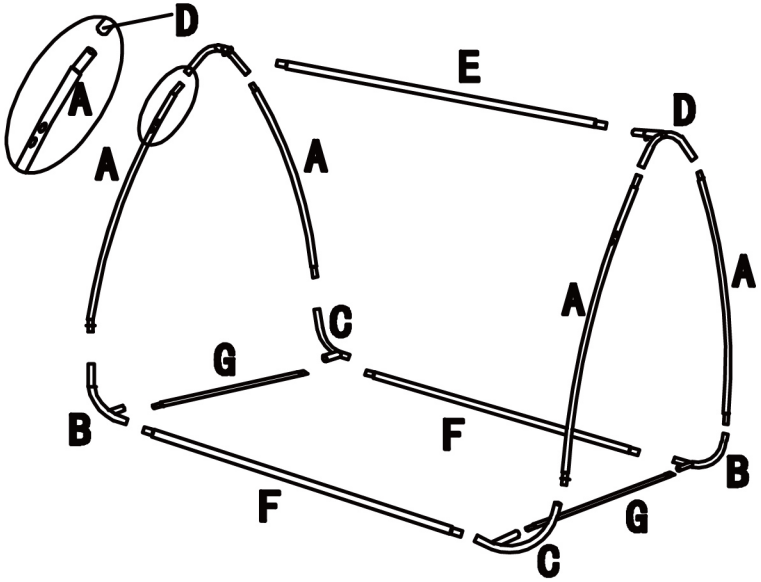

2

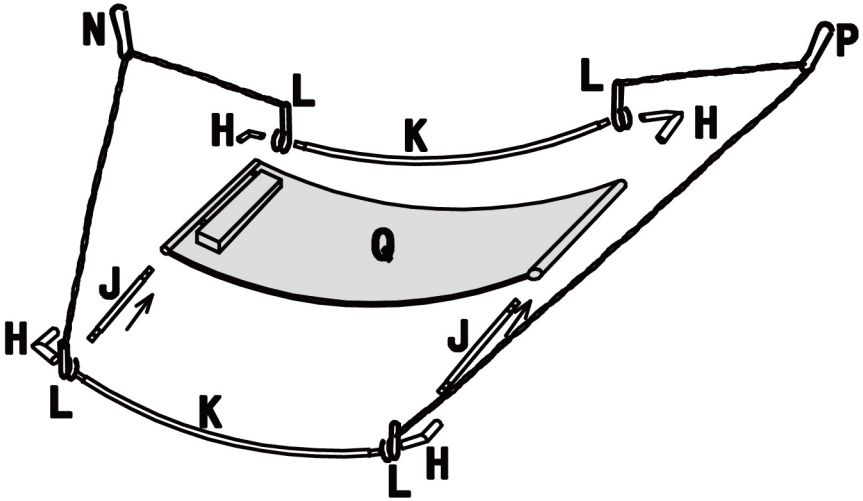

3

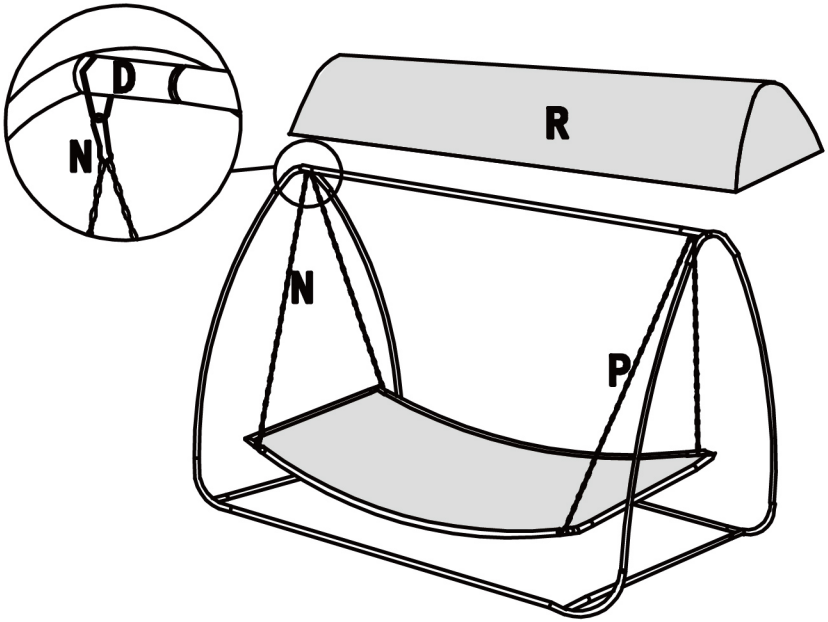

4

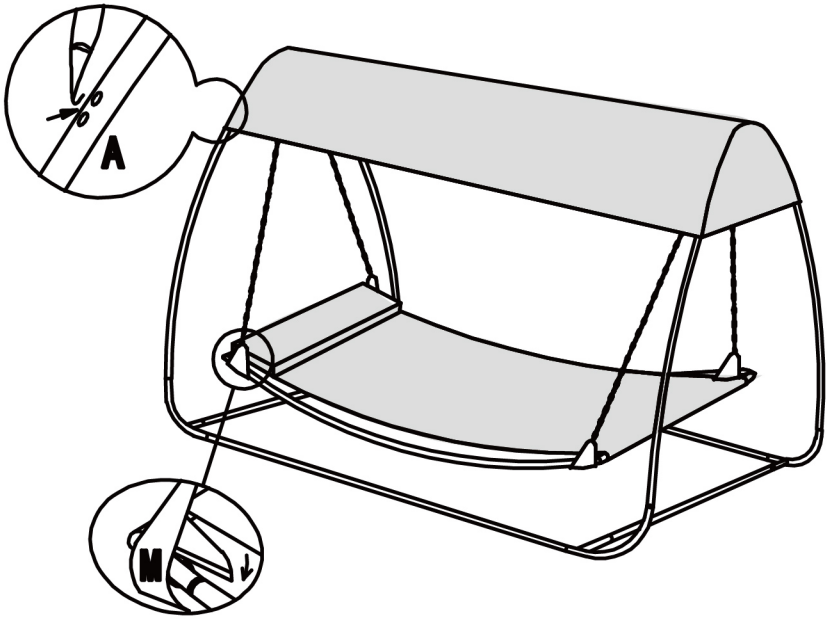

5

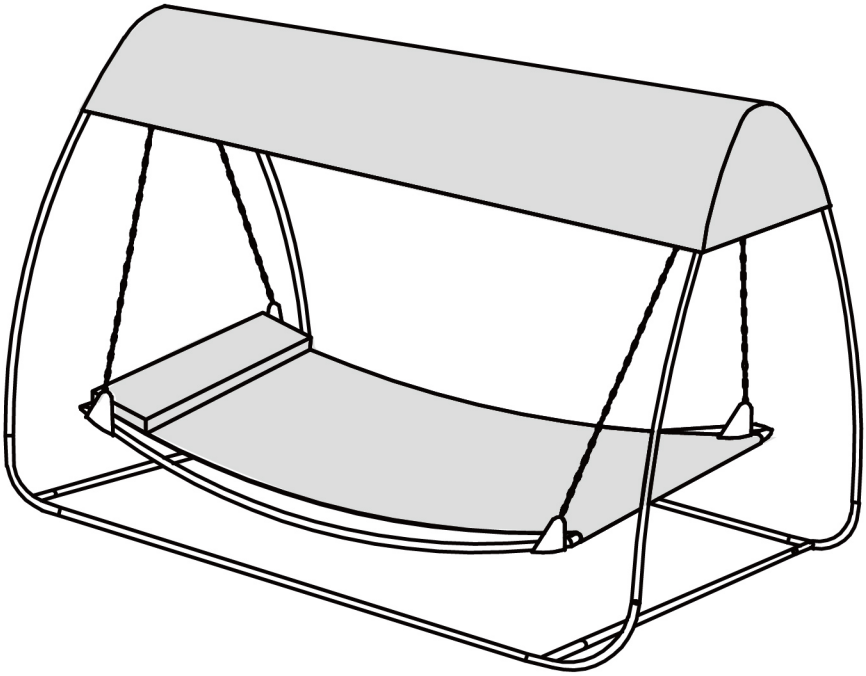

description :
hamac cagliari

réf :
10000198528

Dimensions :
233 x 139 x 200 cm

poids max :
120kg

idée JARDIN

PREMIUM

Fabriqué en Chine
La Foir'Fouille S.A.
155 Avenue Clément Ader
34174 Castelnau-le-lez France