idée JARDIN

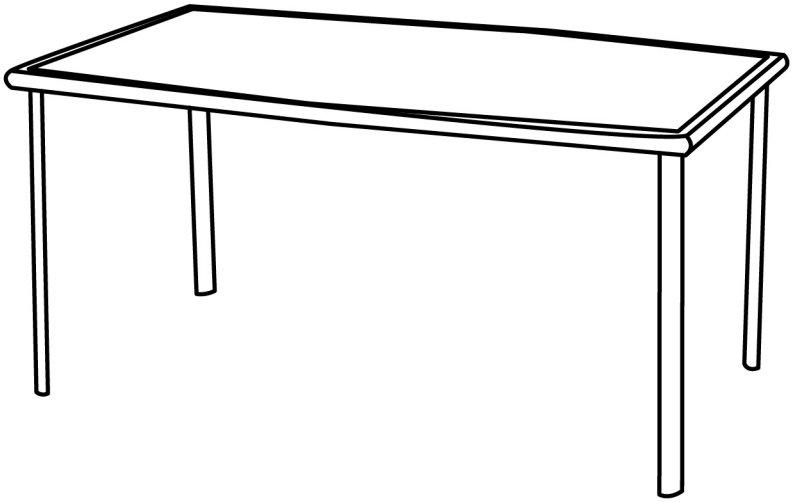

INSTRUCTIONS DE MONTAGE

KG
POIDS MAX
50 KG

À MONTER
SOI MÊME

IMPORTANT

À CONSERVER
POUR DE FUTURS BESOINS DE RÉFÉRENCE:
À LIRE SOIGNEUSEMENT

DES VÉRIFICATIONS DE MONTAGE SONT À EFFECTUER RÉGULIÈREMENT.
À USAGE DOMESTIQUE, NETTOYER À L'EAU CLAIRE.

A		1PC	B		4PCS
C	M6x15mm	8PCS	D		8PCS
E		8PCS	F		1PC

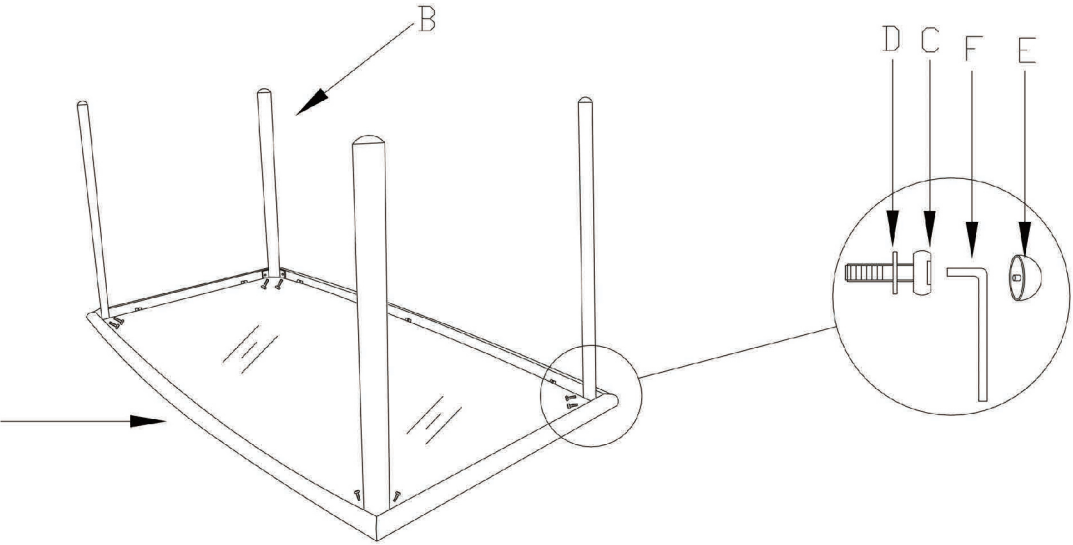
B
D
C
F
E

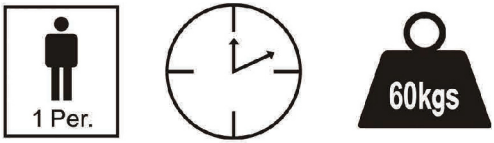
1 Per.
60kgs

description :
table moorea

réf :
10000198355

Dimensions :
147 x 87 x 72 cm

Poids max :
50kg

idée JARDIN

Fabriqué en Chine

La Foir'Fouille S.A.
155 Avenue Clément Ader
34174 Castelnau-le-lez-France