DESIGNER	MANAGER	OP:	OA	Reference No.	Info to supplier:
Bom	Adeline	1716	48486	10000193477	IM SIZE: A5
DATE	Revised No.:		Info to customer:		each page is A5,Printed into a booklet 每一页是A5，印成一本小册子
2017/02/21	Buyer (B) , Quality (Q), Design (D)				

Fabriqué en Chine
Importé par: **La Foir'Fouille S.A.**
155 Avenue Clément Ader
34174 Castelnau-le-lez France

BARBECUE ÉLECTRIQUE DE TABLE

1250W

35 X 32 X 12.5 CM

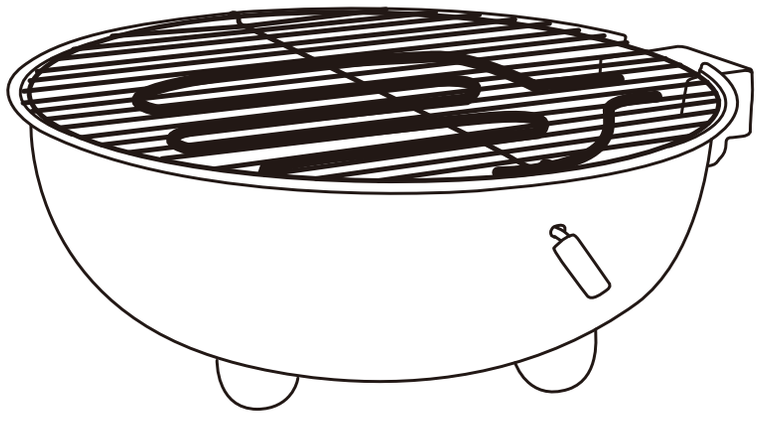

RÉF : 10000193477
MODÈLE: YD330-1

SOMMAIRE

1-Informations techniques
2-Instructions de sécurité
3-Mise au rebut
4-Mode d'emploi
5-Nettoyage et maintenance
6-Garantie

1-INFORMATIONS TECHNIQUES:

Modèle: YD330-1
Dimensions:35x32x12.5cm
Données techniques: 220-240V~, 50/60Hz, 1250W

2-INSTRUCTIONS DE SÉCURITÉ:

• En ce qui concerne les instructions de nettoyage de l'appareil, référez-vous au paragraphe ci-après de la notice.
• Déballer l'appareil et les différents éléments et s'assurer que chaque pièce est en bon état et ne présente aucun dommage apparent. Ne pas mettre en service un appareil endommagé.
• Les matériaux d'emballage peuvent s'avérer dangereux pour les enfants. Il y a un risque de suffocation, ne laissez pas les matériaux d'emballage à la portée des jeunes enfants.
• Lors de l'utilisation d'appareils électriques, des précautions d'utilisation sont à respecter afin d'éviter tout risque de feu, d'électrochocs, de brûlures et autres dommages.
• Cet appareil peut être utilisé par des enfants à partir de 8 ans et plus, et par des personnes ayant des capacités physiques, sensorielles ou mentales réduites ou un manque d'expérience et de connaissances à condition qu'elles aient reçu une supervision ou des instructions concernant l'utilisation de l'appareil en toute sécurité et qu'elles comprennent les dangers encourus. Les enfants ne doivent pas jouer avec l'appareil. Le nettoyage et l'entretien par l'usager ne doivent pas être effectués par des enfants, sauf s'ils ont plus de 8 ans et qu'ils sont surveillés.
• Cet appareil est à usage domestique et destiné à une utilisation intérieure uniquement.
• Maintenir l'appareil et son cordon hors de portée des enfants de moins de 8 ans.
Les surfaces sont susceptibles de devenir chaudes au cours de l'utilisation.
• Cet appareil n'est pas destiné à être mis en fonctionnement au moyen d'une minuterie extérieure ou par un système de commande à distance intégrée.
• Dérouler entièrement le cordon et brancher l'appareil sur une prise murale reliée à la terre.
• Il est recommandé de ne pas utiliser l'appareil près de matériaux susceptibles de s'enflammer, tels que des rideaux,
tissus, murs ou tout autre matériau inflammable lorsque celui-ci est en marche.
• L'appareil doit être utilisé conformément à sa destination. Aucune responsabilité ne saurait être engagée pour tout dommage causée par une utilisation incorrecte ou une mauvaise manipulation.

2° Ou présenter les caractéristiques définies d'un commun accord par les parties ou être propre à tout usage spécial recherché par l'acheteur, porté à la connaissance du vendeuret que ce dernier a accepté. »
Article L 211-12 du Code de la consommation : « L'action résultant du défaut de conformité se prescrit par deux ans à compter de la délivrance du bien. »
Article L 211-16 du Code de la consommation : « Lorsque l'acheteur demande au vendeur, pendant le cours de la garantie commerciale qui lui a été consentie lors de l'acquisition ou de la réparation d'un bien meuble, une remise en état couverte par la garantie, toute période d'immobilisation d'au moins sept jours vient s'ajouter à la durée de la garantie qui restait à courir. Cette période court à compter de la demande d'intervention de l'acheteur ou de la mise à disposition pour réparation du bien en cause, si cette mise à disposition est postérieure à la demande d'intervention. »
Article 1641 du Code de la consommation : « Le vendeur est tenu de la garantie à raison des défauts cachés de la chose vendue qui la rendent impropre à l'usage auquel on la destine, ou qui diminuent tellement cet usage que l'acheteur ne l'aurait pas acquise, ou n'en aurait donné qu'un moindre prix, s'il les avait connus. »
Article 1648, al.1er du Code civil : « L'action résultant des vices rédhibitoires doit être intentée par l'acquéreur dans un délai de deux ans à compter de la découverte du vice. »

3-MISE AU REBUT DU PRODUIT

La directive Européenne 2012/19/EU sur les Déchets des Equipements Electriques et Electroniques (DEEE), exige que les appareils ménagers usagés ne soient pas jetés dans le flux normal des déchets municipaux. Les appareils usagés doivent êtres collectés séparément afin d'optimiser le taux de récupération et le recyclage des matériaux qui les composent et réduire l'impact sur la santé humaine et l'environnement.
Le symbole de la « poubelle barrée » est apposé sur tous les produits pour rappeler les obligations de la collecte séparée. Les consommateurs devront contacter les autorités locales ou leur revendeur concernant la démarche à suivre pour l'enlèvement de leur appareil.

4-MODE D'EMPLOI

Assemblage

1- Fixer les 3 pieds en plastique (2) au-dessous du sôcle (1).
2- Insérer la barre latérale en métal au travers du socle et du plateau en zinc récupérateur de graisse en passant par les trous situés de chaque côté des éléments (6).
3- Placer les 2 capuchons en plastique à chaque coin de la barre en métal pour éviter les brûlures (4).
4- Terminer de fixer le plateau en zinc récupérateur de graisse au socle principal en insérant la vis allongée dans le trou restant (5+3). Visser fermement.
5- Fixer la base de la résistance (7) sur le socle principal à l'aide des 2 petites vis (8) - voir schéma A.
6- Poser la grille sur le socle.

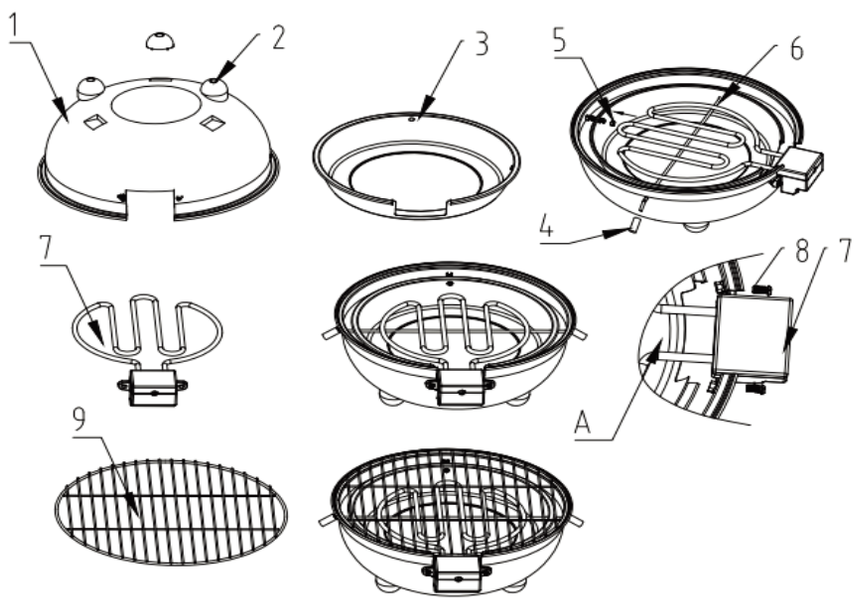

Avant la 1ère utilisation:

- Nettoyer le barbecue et ses accessoires.
- Vérifier toujours le niveau d'eau du bac à eau de l'appareil: 0.4L maximum (0.2L minimum) L'eau aide à refroidir le grill, réduit l'accumulation de fumée et facilite le nettoyage.

Attention : ne pas verser d'eau sur les éléments chauffants.

Une odeur peut se dégager lors du 1er branchement et pendant le temps de chauffe (5 minutes environ).
Ceci est tout à fait normal. Bien aérer la pièce.

Utilisation:

Placer l'appareil sur une surface stable.
Verser de l'eau dans le plateau prévu à cet effet (0.4L max) .
Brancher le cordon sur le secteur.
Préchauffer l'appareil (env. 5min) avant de déposer tout aliment sur la grille.
Pour arrêter l'appareil, le débrancher.

Toujours manipuler l'appareil et le couvercle à l'aide de gants de protection : risques de brûlures dues aux émanations de vapeur.
Ne pas interposer de récipient, papier aluminium entre la grille et les aliments.
Ne pas laisser d'ustensile de cuisson sur l'appareil.
Pour éviter la surchauffe de l'appareil, laisser suffisamment d'espace autour de l'appareil pour la circulation de l'air.
Si vous devez ajouter de l'eau en cours d'utilisation, veiller à ne pas mouiller les parties chauffantes.

5-NETTOYAGE ET MAINTENANCE

- Débrancher l'appareil.
- Attendre que l'appareil soit complétement froid avant toute manipulation.
- Vider le réservoir à eau.
- Le corps de l'appareil se nettoie avec une éponge et un peu de liquide vaisselle. Ne jamais nettoyer votre appareil avec des produits abrasifs ou avec une brosse en métal car cela abîmerait le revêtement.
- La résistance ne se nettoie pas à l'eau, ni avec aucun autre liquide. Si elle est vraiment sale, la frotter avec un chiffon sec quand elle est froide.
- Nettoyer la grille avec une éponge douce, de l'eau très chaude et un peu de liquide vaisselle. Ne pas nettoyer avec une brosse ou des produits abrasifs car cela abîmerait le revêtement.
- Stocker votre appareil dans un endroit sec et tempéré.

6-GARANTIE

Chère cliente, cher client, nos produits sont soumis à des contrôles de qualité rigoureux. Si malgré ces contrôles, votre appareil ne fonctionne pas correctement, nous vous demandons de vous rapprocher du magasin ou de contacter le SAV :
Par email : serviceclients@lafoirfouille.fr
Numéro de téléphone : 0811 38 36 37
Attention : une preuve d'achat est indispensable pour le traitement de votre dossier (ticket de caisse ou facture).
Conditions de garantie commerciale :
1. La garantie est gratuite.
2. La garantie a une durée maximum de 24 mois à compter de la date d'achat du produit.
3. Les défauts doivent être signalés rapidement. Toute réclamation au-delà de la durée de la garantie ne peut être prise en compte.
4. La garantie couvre les pannes et dysfonctionnements de l'appareil dans le cadre d'une utilisation conforme à la destination du produit et aux informations du manuel d'utilisation. Pour être pris en charge au titre de la garantie, la preuve d'achat est obligatoire (ticket de caisse ou facture) et le produit doit être complet avec l'ensemble de ses
accessoires.
5. La clause de garantie ne couvre pas des détériorations provenant d'une usure normale, d'un manque d'entretien,
d'une négligence, d'un montage défectueux, ou d'une utilisation inappropriée (chocs, non-respect des préconisations d'alimentation électrique, stockage, conditions d'utilisation...).Sont également exclus de la garantie les conséquences néfastes dues à l'emploi d'accessoires ou de pièces de rechange non d'origine, au démontage ou à la modification de l'appareil. Dans le cas d'un défaut non garanti, l'appareil ne sera pas pris en charge.
Indépendamment de la garantie commerciale ainsi consentie, La Foir'Fouille reste tenue des défauts de conformité dans les conditions des articles L.211-1 à L.211-4 du Code de la consommation et des vices cachés dans les conditions prévues aux articles 1641 à 1649 du Code civil.
Article L 211-4 du Code de la consommation : « Le vendeur est tenu de livrer un bien conforme au contrat et répond des défauts de conformité existant lors de la délivrance. Il répond également des défauts de conformité résultant de l'emballage, des instructions de montage ou de l'installation lorsque celle-ci a été mise à sa charge par le contrat ou a été réalisée sous sa responsabilité. »
Article L 211-5 du Code de la consommation : « Pour être conforme au contrat, le bien doit :
1° Etre propre à l'usage habituellement attendu d'un bien semblable et, le cas échéant :
- correspondre à la description donnée par le vendeur et posséder les qualités que celui-ci a présentées à l'acheteur sous forme d'échantillon ou de modèle ;
- présenter les qualités qu'un acheteur peut légitimement attendre eu égard aux déclarations publiques faites par le vendeur, par le producteur ou par son représentant, notamment dans la publicité ou l'étiquetage ;

• Cet appareil est destiné à être utilisé dans des applications domestiques et analogues telles que :
- les coins cuisines réservés au personnel des magasins, bureaux et autres environnements professionnels ;
- les fermes ;
- l'utilisation par les clients des hôtels, motels et autres environnements à caractère résidentiel ;
- les environnements de type chambre d'hôte.
• Si le câble d'alimentation est endommagé, il doit être remplacé par le fabricant, son service après-vente ou toute autre personne de qualification similaire afin d'éviter tout risque.
• La température des surfaces accessibles est élevée lorsque l'appareil fonctionne, NE PAS TOUCHER.
• Afin d'éviter les risques d'électrocution, NE JAMAIS immerger dans l'eau.Ne pas manipuler l'appareil avec les mains mouillées ou humides.
• Si malencontreusement l'appareil est mouillé, retirer immédiatement la fiche de la prise de courant.
• Ne pas utiliser l'appareil si le cordon d'alimentation ou la prise sont endommagés, ou si l'appareil connaît des dysfonctionnements.
• Appeler le fabricant ou le service après-vente pour tout contrôle ou toute réparation.
• Le cordon ne doit pas toucher de surface chaude. Ne pas laisser pendre le cordon afin d'éviter tout risque d'accrochage ou de chute.
• Veiller à toujours poser l'appareil sur une surface plane et stable.
• Ne pas utiliser l'appareil à un autre effet que celui prévu.
• Ne pas laisser l'appareil en fonctionnement sans surveillance.
• Ne jamais déplacer l'appareil en le tirant par le cordon d'alimentation électrique et veiller à ce que ce dernier ne puisse pas être coincé de quelque façon que ce soit.
• Ne jamais utiliser de cordon électrique ou connecteur autre que celui fourni avec l'appareil.
• Ne pas enrouler le cordon d'alimentation électrique autour de l'appareil, ne pas le plier.
• Ne jamais mettre l'appareil au lave-vaisselle.
• Débrancher le câble d'alimentation du réseau électrique avant toute opération de nettoyage ou de maintenance.
• S'assurer que l'appareil ait refroidi avant de vider l'eau, de le nettoyer et de le ranger.
• Avant d'utiliser l'appareil, toujours vérifier que la résistance soit correctement emboîtée.
• S'assurer que le bac d'eau soit rempli avant de brancher l'appareil.
• Toujours vérifier le niveau d'eau du bac à eau de l'appareil. En effet, elle est indispensable au refroidissement de l'appareil.
• Ne pas utiliser l'appareil s'il n'y a pas d'eau dans la cuve.
• Ne pas couvrir la grille avec du papier aluminium et ne pas poser de plats, d'assiettes sur la surface de cuisson.
IMPORTANT: le charbon de bois, les blocs de combustion et allume-feux ne sont pas compatibles avec cet appareil électrique. L'unique source chauffante de l'appareil est sa résistance.