idée JARDIN

PREMIUM

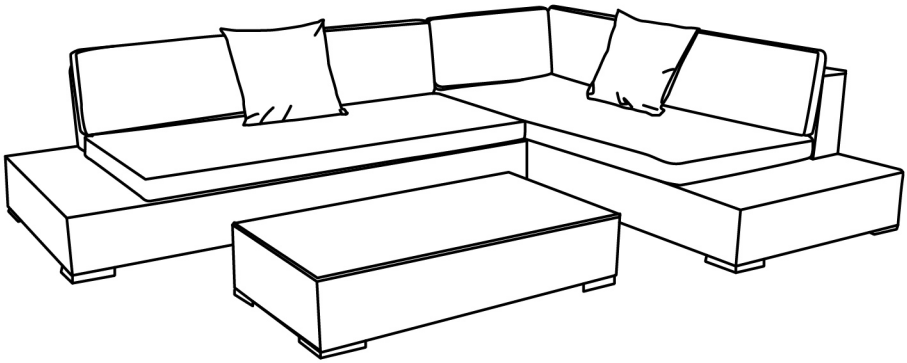

INSTRUCTIONS DE MONTAGE

À MONTER SOI MÊME

IMPORTANT

À CONSERVER
POUR CONSULTATION ULTÉRIEURE :
À LIRE ATTENTIVEMENT

DES VÉRIFICATIONS DE MONTAGE SONT À EFFECTUER RÉGULIÈREMENT.
LE MONTAGE DOIT ÊTRE RÉALISÉ PAR UN ADULTE.
À USAGE DOMESTIQUE. NETTOYER À L'EAU CLAIRE.

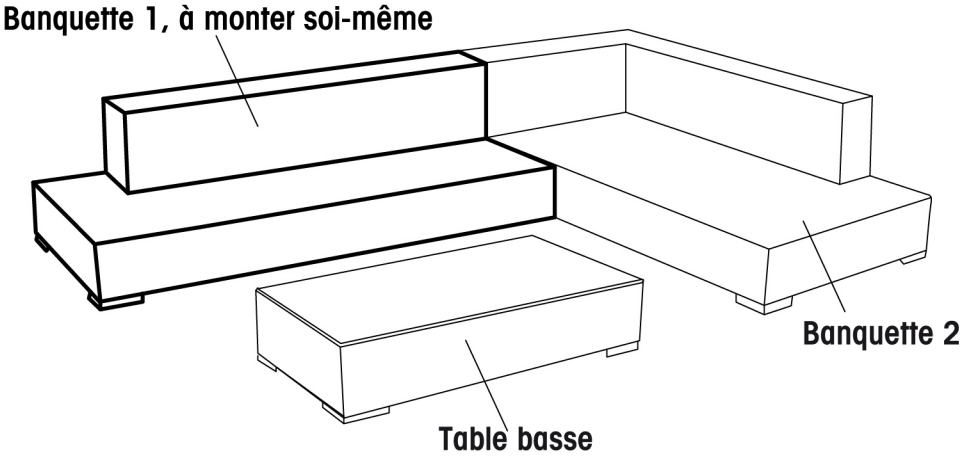

1	A		1	B	
			4	C	M6*15MM
4	D		1	E	

1

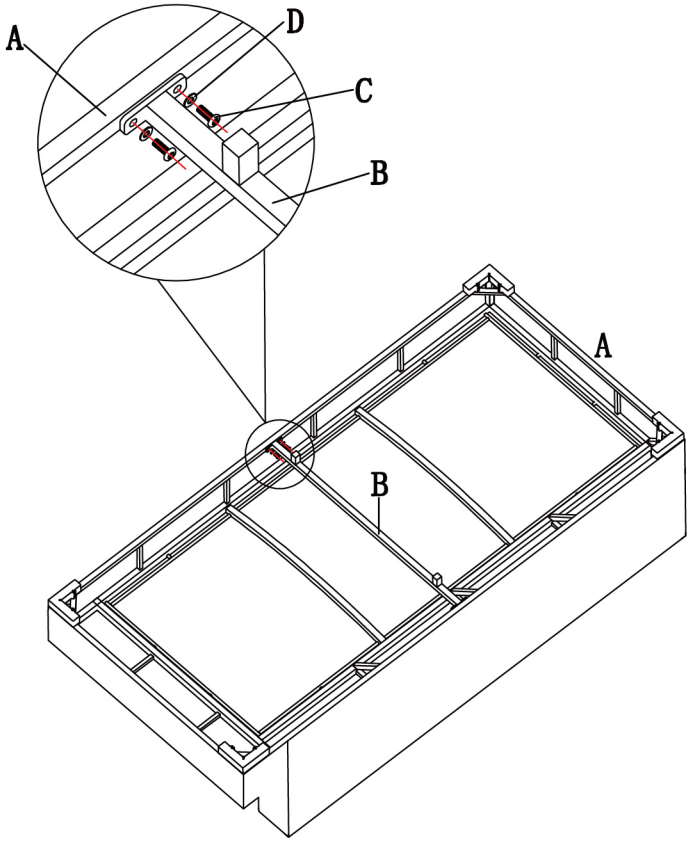

2

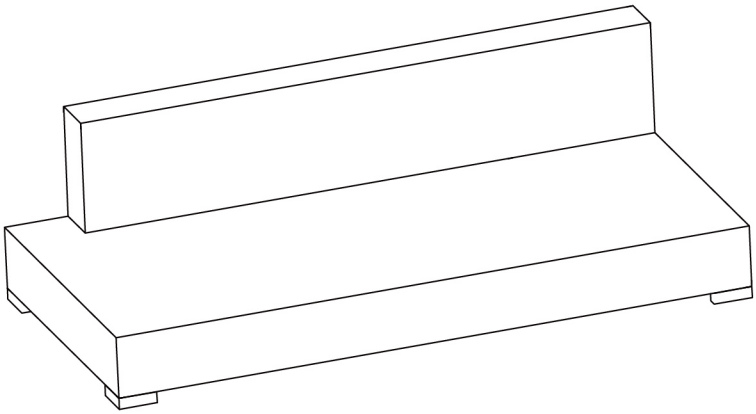

description :
salon de jardin Java

réf :
10000187227

Dimensions :
table: 115 x 63 x H25 cm
coin: 215 x 95 x H60 cm
canapé: 200 x 95 x H60 cm

Poids max :
160kg / assise

idée JARDIN

PREMIUM

Fabriqué en Chine
La Foir'Fouille S.A.
155 Avenue Clément Ader
34174 Castelnau-le-lez-France