INSTRUCTIONS D'ASSEMBLAGE ET D'UTILISATION POUR BARBECUE

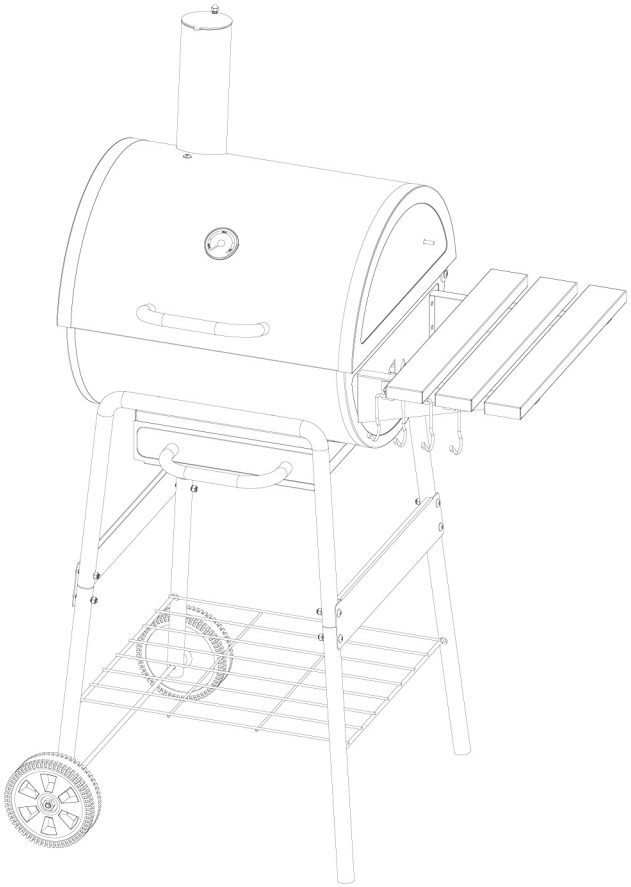

Référence : 10000186996
Modèle: DJ1048 A

Référence : 10000186996
Modèle: DJ1048A
Description : BARBECUE À CHARBON
Dimensions : 81 x 59 x 127CM
Dimensions de grille : 40 x 41CM

Important - instructions à lire attentivement et à conserver pour utilisation ultérieure.
Des vérifications de montage sont à effectuer régulièrement.
Conforme à la norme européenne NF EN 1860-1

PRÉCAUTIONS D'EMPLOI
Placer votre barbecue dans un endroit dégagé.
-Une fois allumé, ne pas laisser votre barbecue sans surveillance.
-Tenir éloigné des enfants et des animaux domestiques.
-Entre 2 usages, nettoyer votre barbecue afin que les graisses ne s'enflamment pas.
-Le barbecue doit être installé sur son support horizontal stable avant son utilisation.
-Le barbecue doit être chauffé et le combustible doit être maintenu incandescent pendant au moins 30 minutes avant d'effectuer la première cuisson.
-Utiliser uniquement du charbon de bois conforme à l'EN1860-2 pour allumer ce barbecue ou cuire les aliments.
-Ne pas remplir la cuve à plus de 75%.
-Avant de commencer la cuisson, attendre qu'une couche de cendres recouvre le combustible.
-ATTENTION! Ce barbecue va devenir très chaud: ne pas déplacer pendant son utilisation.
-ATTENTION! Ne pas utiliser d'alcool, d'essence ou autre liquide analogue pour allumer ou réactiver le barbecue!
-ATTENTION! Utiliser uniquement des allume-feu conformes à la norme EN1860-3..
-ATTENTION! Éviter les flammes hautes.

-ATTENTION! Ne pas laisser le barbecue à la portée des enfants et des animaux domestiques.
-Ne pas utiliser d'aérosols à proximité du barbecue.
-Toute modification du barbecue peut être dangeureuse, n'est pas autorisée.
-L'inobservation des instructions de ce manuel peut entraîner de graves blessures ou dégâts matériels.
-ATTENTION: ne pas utiliser dans des locaux fermés, les barbecues ne doivent pas être utilisés dans des espaces fermés ou à l'intérieur de/sous tonnelle, ni dans toutes structures extérieures similaires en raison du dégagement de MONOXYDE DE CARBONE et des RISQUES D'INCENDIES.
-Pendant les mois d'hiver, nous vous conseillons de protéger votre barbecue avec une housse.
-Ne laissez pas le barbecue exposé aux intempéries ou entreposé dans des endroit humides ou mouillés.

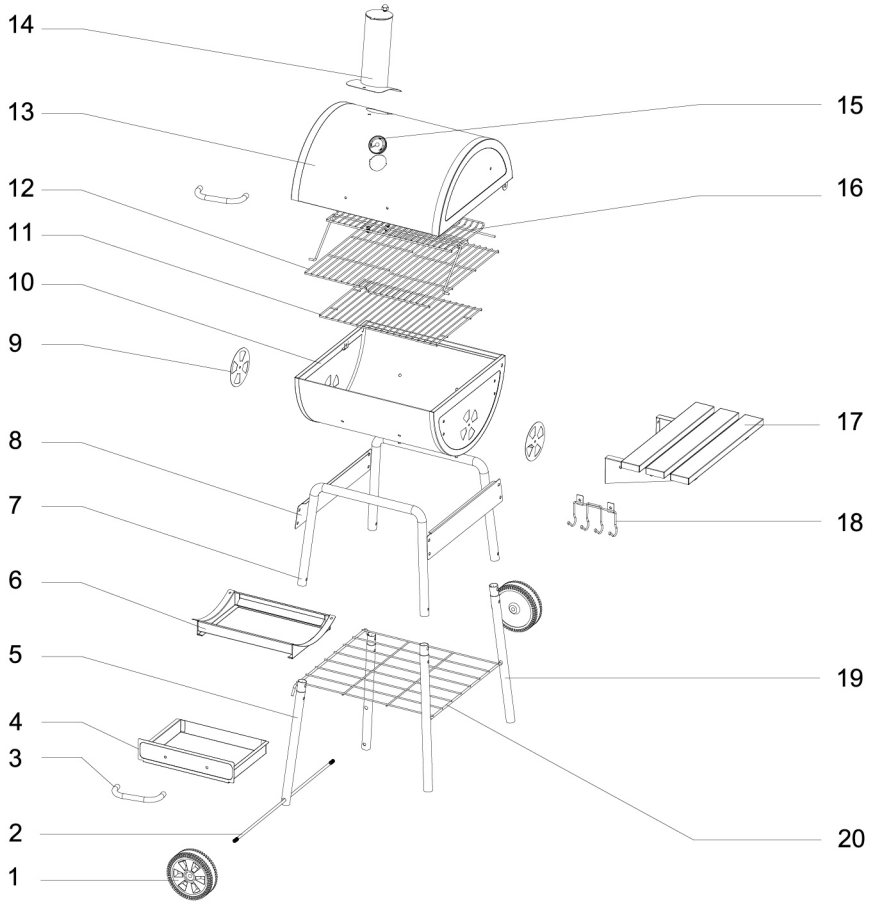

MATÉRIEL:

1) 2 Roues
2) 1 Essieu
3) 2 Poignées
4) 1 Tiroir
5) 2 Pieds courts
6) 1 Support
7) 2 Piètements en U
8) 2 Plaques de maintien
9) 2 Grilles d'evacuation
10) 1 Bac
11) 1 Grille à charbon
12) 2 Grilles de cuisson
13) 1 Couvercle
14) 1 Cheminée
15) 1 Jauge de température
16) 1 Grille de réchauffage
17) 1 Desserte
18) 1 Crochets
19) 2 Pieds longs
20) 1 Étagère basse

SUPPLÉMENT:

A	M6*35	8 pcs
B	M6	22pcs
C	M8	2 pcs
D	M6*12	18pcs
E	M6*14	2 pcs
F	M5*12	4 pcs

Étape 1

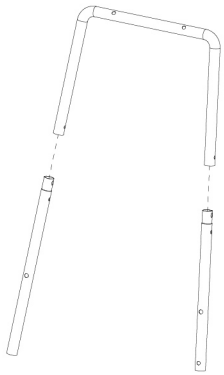

Étape 2

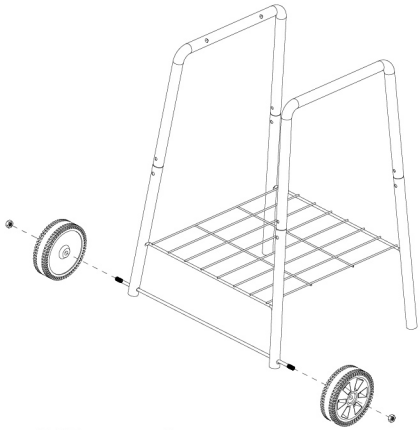

C M8 2 pcs

Étape 3

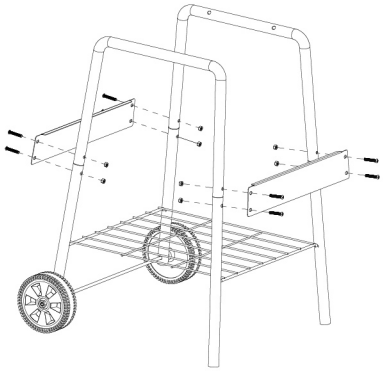

A M6*35 8 pcs

B M6 8 pcs

Étape 4

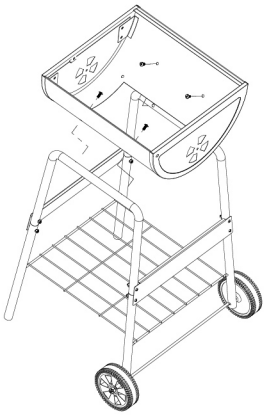

D M6*12 4 pcs

Étape 5

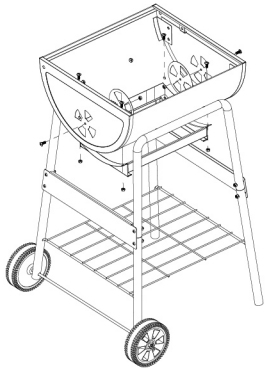

B M6	6 pcs	
D M6*12	6 pcs	

Étape 6

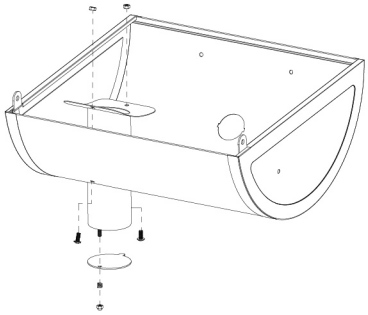

B M6	2 pcs	
D M6*12	2 pcs	

Étape 7

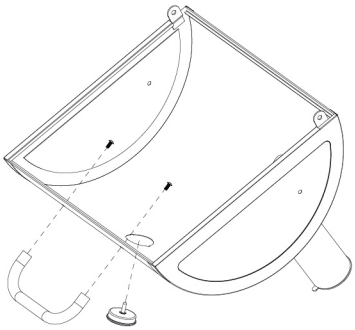

F M5*12	2 pcs	

Étape 8

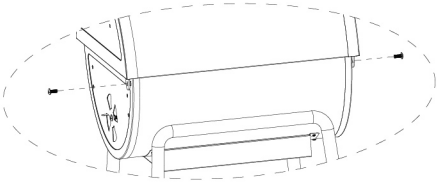

E M6*14	2 pcs	

Étape 9

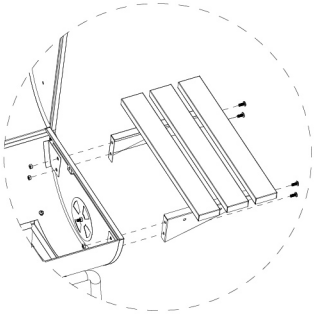

B M6 4 pcs

D M6*12 4 pcs

Étape 10

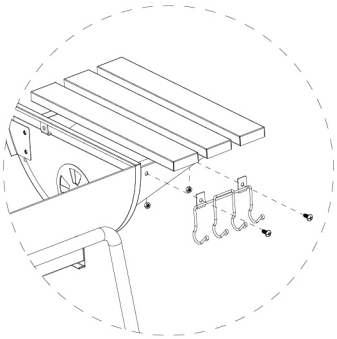

B M6 2 pcs

D M6*12 2 pcs

Étape 11

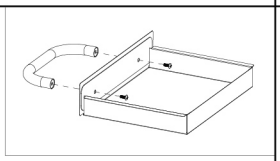

F M5*12 2 pcs

Étape 12

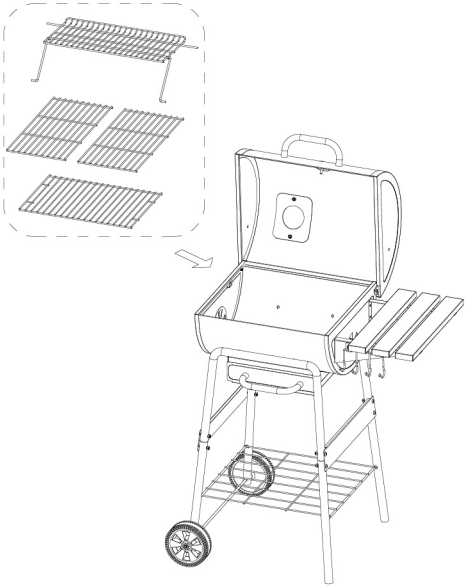

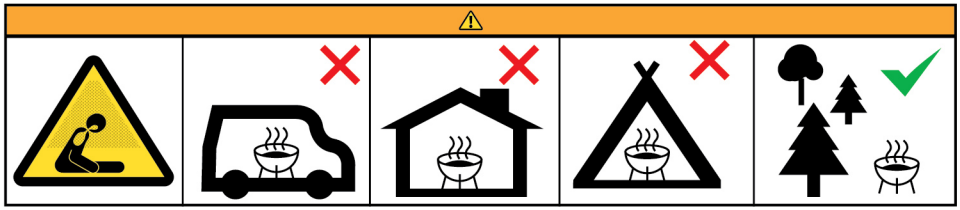

Ne pas utiliser le barbecue dans un espace confiné et/ou habitable, par exemple des maisons, tentes, caravanes, camping-cars, bateaux. Risque de décès par empoisonnement au monoxyde de carbone.

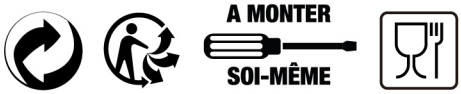

Fabriqué en Chine
La Foir'Fouille S.A.
155 Avenue Clément Ader
34174 Castelnau-le-lez-France