Ref : 10000178150 / 10000178152

ATTENTION :
L'ASSEMBLAGE DOIT ETRE REALISE PAR UN ADULTE

15 Min

A		1
B		1
C		1
D	M6*25	4
E	⌀6*1	4
F	M6*18/M6*5	1
G		1
H		1
I		1

1

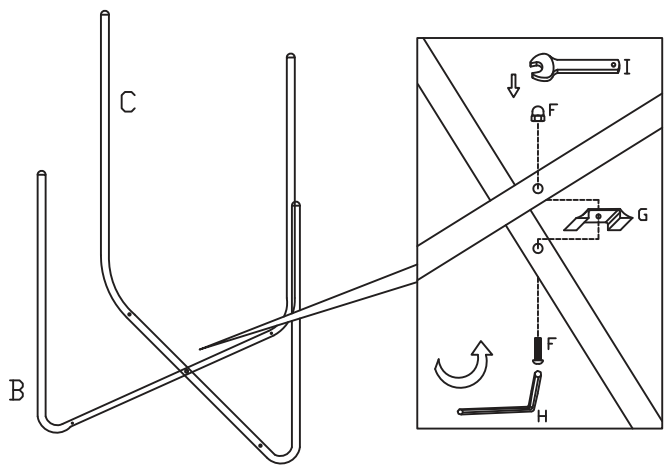

2

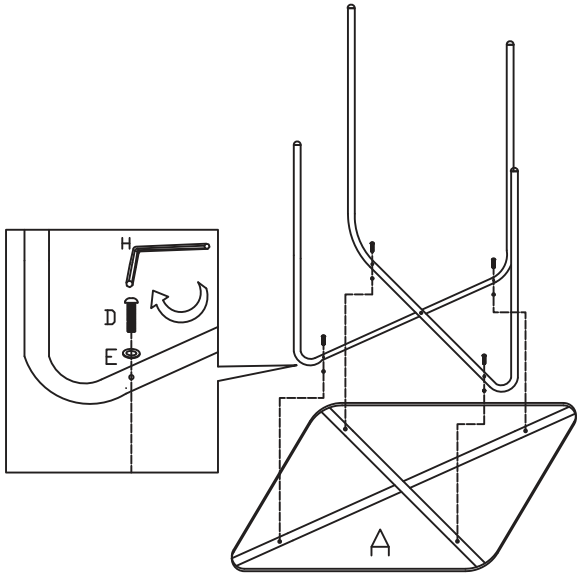
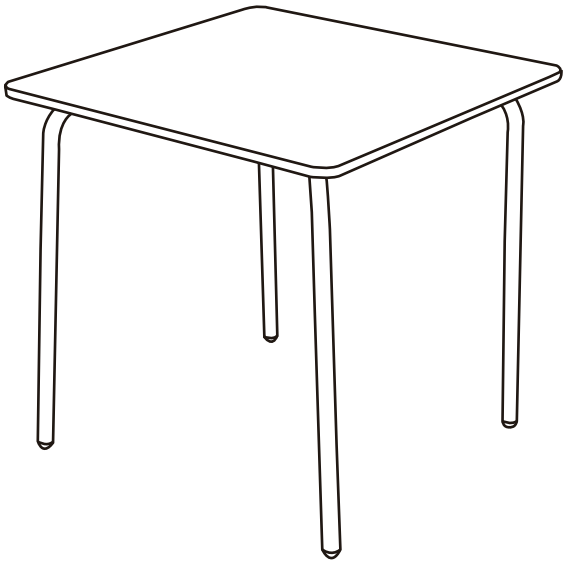
3