idée JARDIN

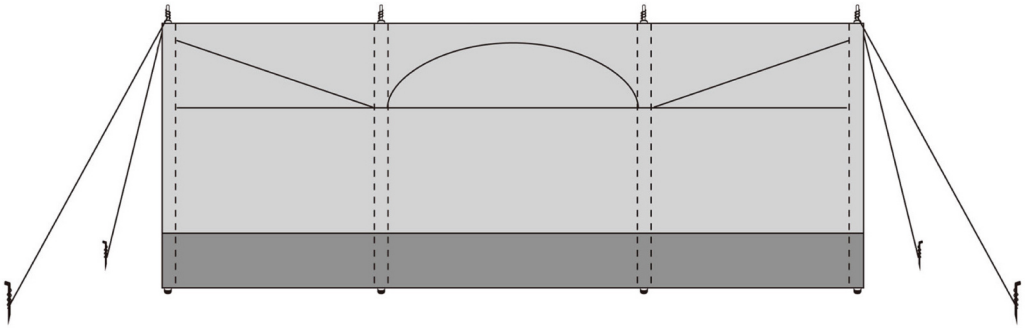

# INSTRUCTIONS DE MONTAGE

À MONTER SOI MÊME

# IMPORTANT

## À CONSERVER
## POUR CONSULTATION ULTÉRIEURE :
## À LIRE ATTENTIVEMENT

**DES VÉRIFICATIONS DE MONTAGE SONT À EFFECTUER RÉGULIÈREMENT.**
**LE MONTAGE DOIT ÊTRE RÉALISÉ PAR UN ADULTE.**
**À USAGE DOMESTIQUE. NETTOYER À L'EAU CLAIRE.**

| | | | | | |
|---|---|---|---|---|---|
| x 4 | x 4 | x 4 | x 6 | x 6 | x 1 |

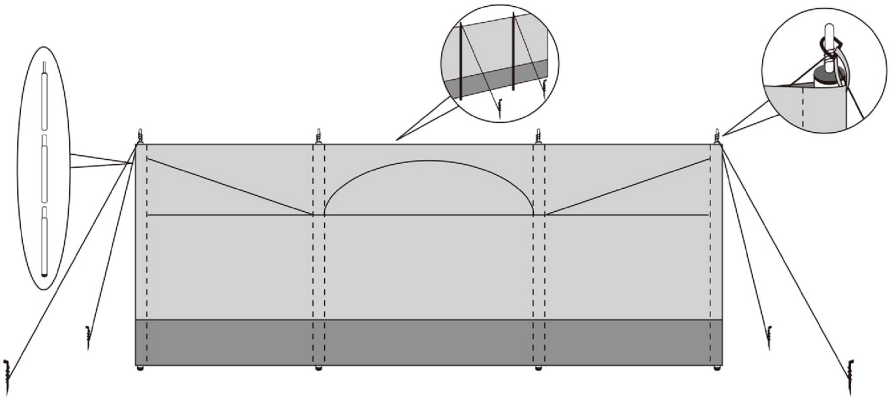

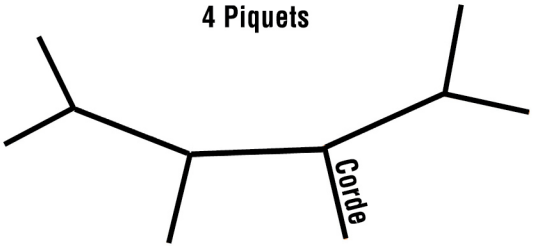

**description :**
paravent

**réf :**
10000177759

**Dimensions :**
500 x H150 cm

idée JARDIN

Fabrique en Chine
**La Foir'Fouille S.A.**
155 Avenue Clément Ader
34174 Castelnau-le-lez-France