OA42826
1-160197
MANUAL SIZE: 210x250mm

# INSTRUCTIONS DE MONTAGE

## IMPORTANT - INSTRUCTIONS À LIRE ATTENTIVEMENT ET À CONSERVER POUR UTILISATION ULTÉRIEURE.

**DES VÉRIFICATIONS DE MONTAGE SONT À EFFECTUER RÉGULIÈREMENT.**
**À USAGE DOMESTIQUE. NETTOYER À L'EAU CLAIRE.**
**DESCRIPTION: TONNELLE PEPITE**
**RÉFÉRENCE: 10000177485/10000177486/10000177487**
**DIMENSIONS: 2 X 2 X 2.4 M**

**RECOMMANDATIONS ET CONSEILS D'ENTRETIEN:**

**VOTRE TONNELLE DOIT ÊTRE ASSEMBLÉE ET DÉMONTÉE PAR DES ADULTES. ATTENTION AU RISQUE DE CISAILLEMENT ET DE PINCEMENT EN COURS D'INSTALLATION. NE PAS SERRER COMPLÈTEMENT LES VIS AVANT D'AVOIR TOUT ASSEMBLÉ.**
**LE MONTAGE ET LA SOLIDITÉ DE VOTRE TONNELLE DOIVENT ÊTRE VÉRIFIÉS RÉGULIÈREMENT ET PLUS PARTICULIÈREMENT APRÈS CHAQUE INTEMPÉRIE.**
**SON MONTAGE, DÉMONTAGE ET UTILISATION NÉCESSITENT DES CONDITIONS ATMOSPHÉRIQUES CLÉMENTES. SI CELLES-CI NE SONT PAS FAVORABLES À CAUSE DU VENT, PLUIE OU ORAGE, IL CONVIENT DE METTRE LA TONNELLE À L'ABRI CAR ELLE POURRAIT ÊTRE ENDOMMAGÉE ET DEVENIR DANGEREUSE. IL EST ALORS IMPORTANT DE NE PAS RESTER À PROXIMITÉ.**
**VOTRE TONNELLE S'ENTRETIENT À L'EAU CLAIRE OU, ÉVENTUELLEMENT, LÉGÈREMENT SAVONNEUSE. VEILLEZ À CE QUE RIEN NE S'ACCUMULE SUR LE TOIT TEL QUE DES FEUILLES, BRINDILLES OU POCHES D'EAU.**
**IL EST RECOMMANDÉ DE RANGER À L'ABRI VOTRE TONNELLE DURANT LES PÉRIODES HIVERNALES. IL CONVIENT DE LA NETTOYER ET SÉCHER AU PRÉALABLE. LA TONNELLE DOIT ÊTRE STOCKÉE DANS UN ENDROIT PROPRE, SEC ET AÉRÉ.**

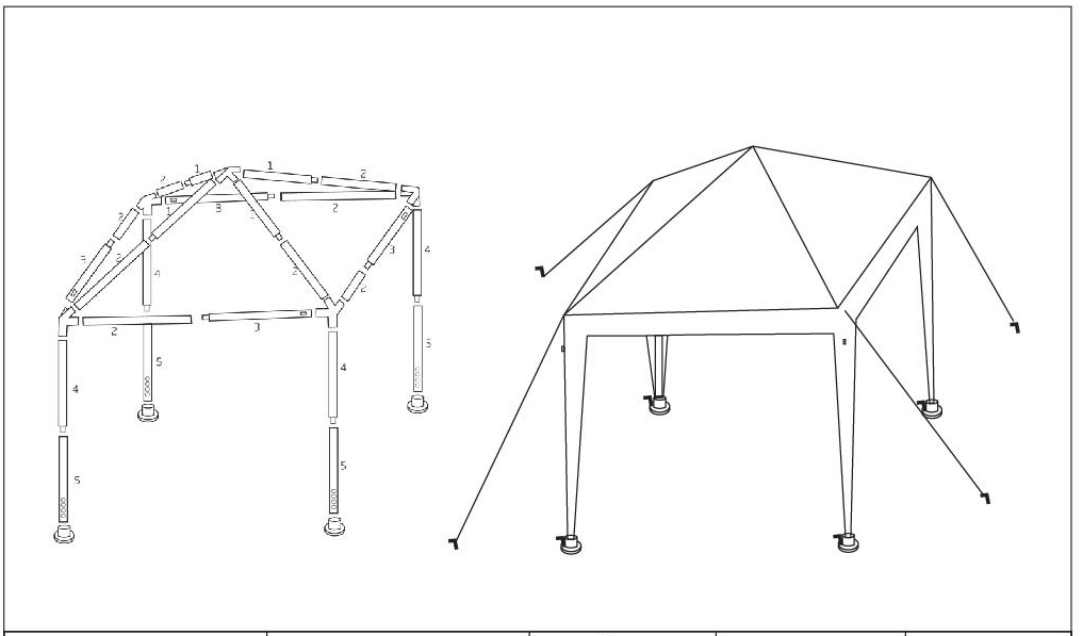

| | | | | | | | | | |
|---|---|---|---|---|---|---|---|---|---|
| 1# | 4pcs | 4# | 4pcs | | 4pcs | | 8pcs | | 1pc |
| 2# | 12pcs | 5# | 4pcs | | 1pc | | 4pcs | | |
| 3# | 4pcs | | | | 4pcs | | | | |

À monter soi-même

Fabriqué en Chine
Importé par: La Foir'Fouille S.A.
155 Avenue Clément Ader
34174 Castelnau-le-lez – France