OA42852
1-177470
MANUAL SIZE: A4

INSTRUCTIONS DE MONTAGE

IMPORTANT - INSTRUCTIONS À LIRE ATTENTIVEMENT ET À CONSERVER POUR UTILISATION ULTÉRIEURE.

DES VÉRIFICATIONS DE MONTAGE SONT À EFFECTUER RÉGULIÈREMENT.
À USAGE DOMESTIQUE. NETTOYER À L'EAU CLAIRE.
DESCRIPTION: STORE MAÈVA
RÉFÉRENCE: 10000177470
DIMENSIONS: 3 x 3 x H2.65 M

Recommandations et conseils d'entretien:

Votre store doit être assemblé et démonté par des adultes. Attention au risque de cisaillement et de pincement en cours d'installation. Ne pas serrer complètement les vis avant d'avoir tout assemblé.
Le montage et la solidité de votre store doivent être vérifiés régulièrement et plus particulièrement après chaque intempérie.
Son montage, démontage et utilisation nécessitent des conditions atmosphériques clémentes. Si celles-ci ne sont pas favorables à cause du vent, pluie ou orage, il convient de mettre le store à l'abri car il pourrait être endommagé et devenir dangereux. Il est alors important de ne pas rester à proximité.
Votre store s'entretient à l'eau claire ou, éventuellement, légèrement savonneuse. Veillez à ce que rien ne s'accumule sur le toit tel que des feuilles, brindilles ou poches d'eau.
Il est recommandé de ranger à l'abri votre store durant les périodes hivernales. Il convient de le nettoyer et sécher au préalable. Le store doit être stocké dans un endroit propre, sec et aéré.

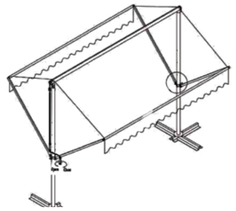

A		1
B		2
C		1
D		2
E		2

F		4
G		4
H		8

❶

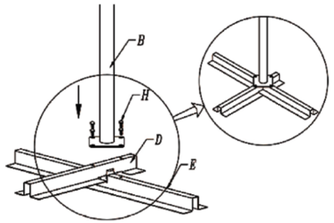

❷

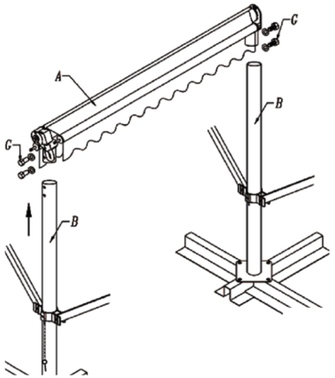

❸

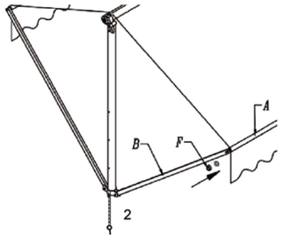

❹

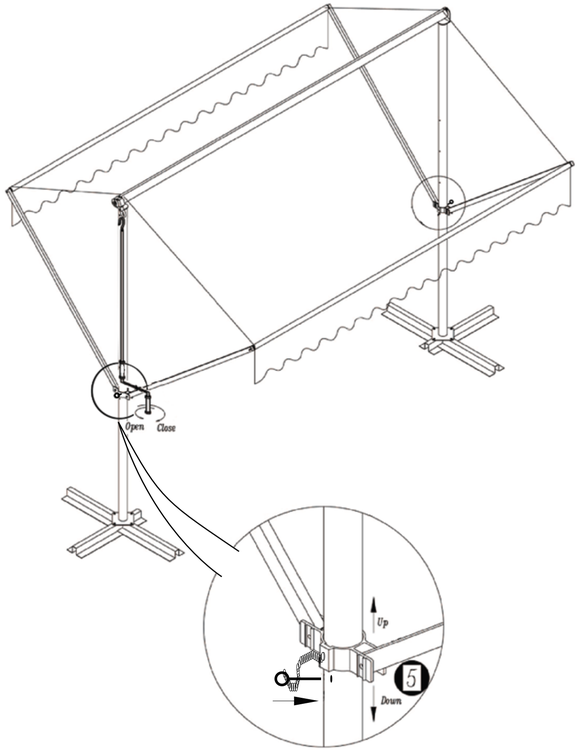

À monter soi-même

Fabriqué en Chine
Importé par: La Foir'Fouille S.A.
155 Avenue Clément Ader
34174 Castelnau-le-lez – France