INSTRUCTIONS D'ASSEMBLAGE ET D'UTILISATION POUR BRASERO

Référence : 10000176776

Description : BRASERO CHARBON ET BOIS

Dimensions : Ø79 x 44CM

Dimensions de grille : Ø25CM

Important - instructions à lire attentivement et à conserver pour utilisation ultérieure.

Des vérifications de montage sont à effectuer régulièrement.

PRÉCAUTIONS D'EMPLOI

- Placer votre brasero dans un endroit dégagé.
- Une fois allumé, ne pas laisser votre brasero sans surveillance.
- Tenir éloigné des enfants et des animaux domestiques.
- Entre 2 usages, nettoyer votre brasero.
- Le brasero doit être installé sur un support horizontal stable avant son utilisation.
- Utiliser de préférence du charbon de bois ou du bois.
- ATTENTION ! Ce brasero va devenir très chaud : Ne pas déplacer pendant son utilisation.
- ATTENTION ! Ne pas utiliser dans des locaux fermés.
- ATTENTION ! Ne pas utiliser d'alcool ou d'essence pour allumer ou réactiver le feu.
- ATTENTION ! Ne pas laisser le brasero à la portée des enfants et des animaux domestiques.
- ATTENTION ! Utiliser uniquement des allume-feu conformes à la norme EN 1860-3.
- ATTENTION ! Eviter les flammes hautes.

Fabriqué en Chine
Importé par: La Foir'Fouille S.A.
155 Avenue Clément Ader
34174Castelnau-le-lez – France

À monter soi-même

1X1 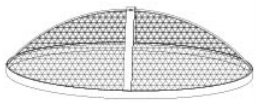	2X1 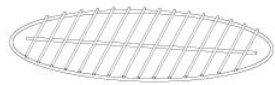	3X1	4X1
AXM6X10mmX1			

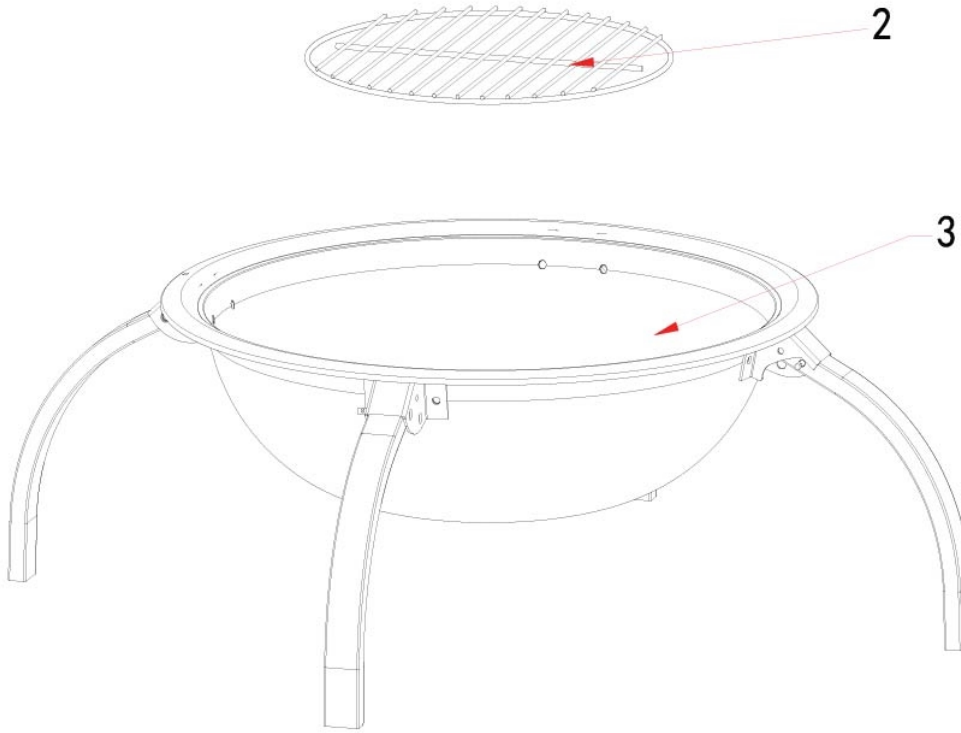

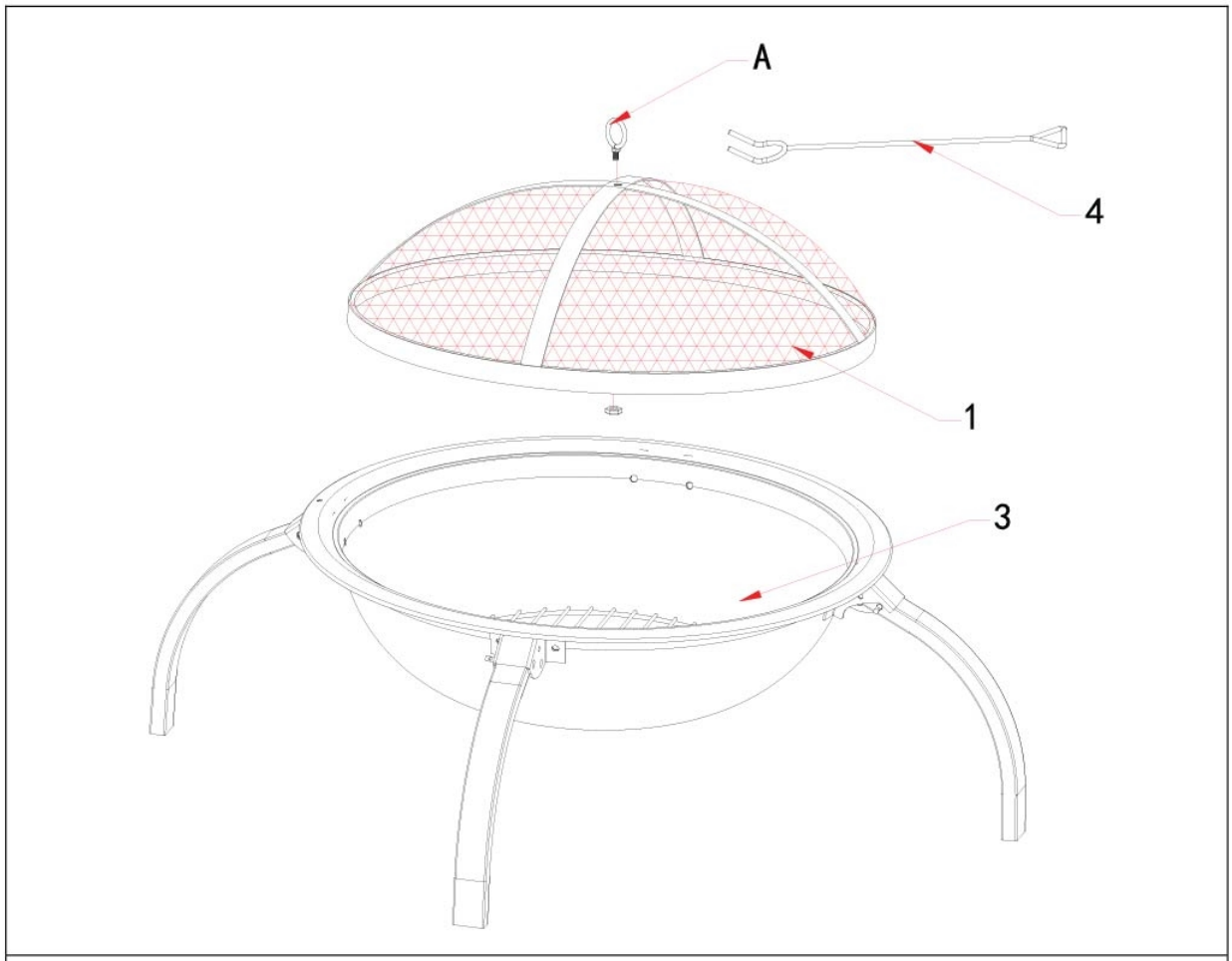
A
4
1
3

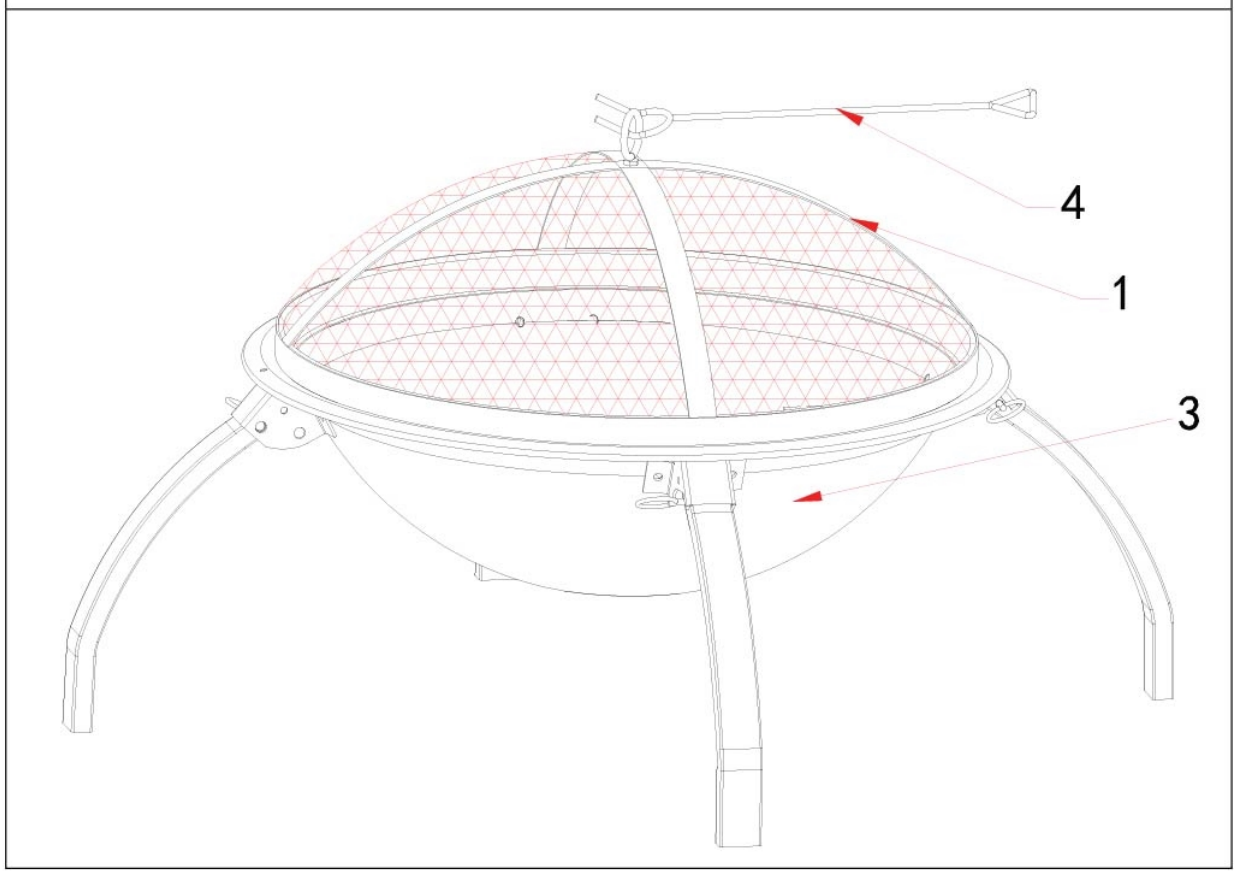
4
1
3