INSTRUCTIONS D'ASSEMBLAGE ET D'UTILISATION POUR BARBECUE

Référence : 10000176767

Description : Barbecue Pearland

Dimensions : 36x36x65CM

Dimensions de grille : 35x35CM

Important - instructions à lire attentivement et à conserver pour utilisation ultérieure.

Des vérifications de montage sont à effectuer régulièrement.

Conforme à la norme européenne NF EN 1860-1

PRÉCAUTIONS D'EMPLOI

Placer votre barbecue dans un endroit dégagé.

- Une fois allumé, ne pas laisser votre barbecue sans surveillance.
- Tenir éloigné des enfants et des animaux domestiques.
- Entre 2 usages, nettoyer votre barbecue afin que les graisses ne s'enflamment pas.
- Le barbecue doit être installé sur un support horizontal stable avant son utilisation.
- Le barbecue doit être chauffé et le combustible doit être maintenu incandescent pendant au moins 30 minutes avant d'effectuer la première cuisson.
- Utiliser de préférence du charbon de bois, ne pas remplir la cuve à plus de 75%.
- Avant de commencer la cuisson, attendre qu'une couche de cendres recouvre le combustible.
- ATTENTION ! Ce barbecue va devenir très chaud : Ne pas déplacer pendant son utilisation.
- ATTENTION ! Ne pas utiliser dans des locaux fermés.
- ATTENTION ! Ne pas utiliser d'alcool ou d'essence pour allumer ou réactiver le feu.
- ATTENTION ! Ne pas laisser le barbecue à la portée des enfants et des animaux domestiques.
- ATTENTION ! Utiliser uniquement des allume-feu conformes à la norme EN 1860-3.
- Ne pas utiliser de bois pour allumer ce barbecue ou cuire les aliments
- ATTENTION! Éviter les flammes hautes.

Fabriqué en Chine
Importé par: La Foir'Fouille S.A.
155 Avenue Clément Ader
34174Castelnau-le-lez – France

À monter soi-même

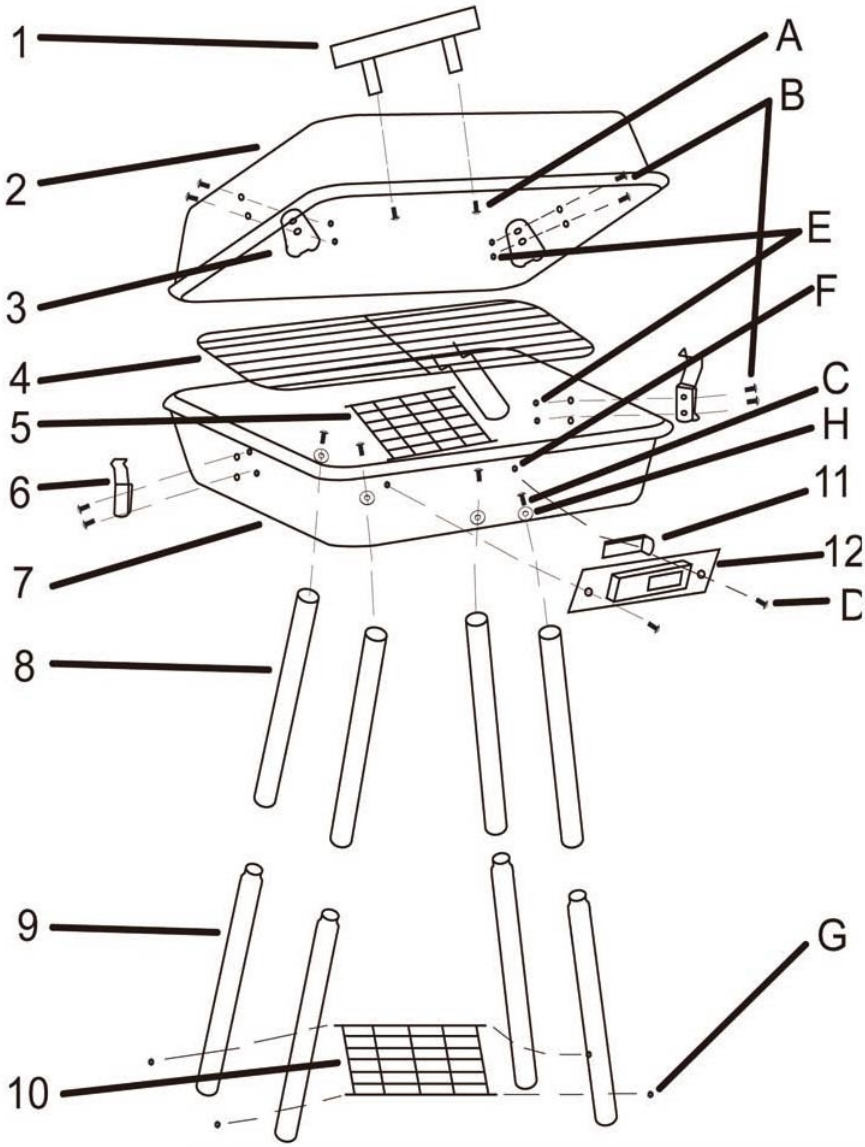

P NO.	PICTURE	QTY
A		2
B		8
C		4
D		2
E		8
F		2
G		4
H		4

1		1	6		2	11		1
2		1	7		1	12		1
3		2	8		4	13		1
4		1	9		4			
5		1	10		1			