MANUEL D'INSTRUCTIONS

Description: Fer à lisser

Référence: 10000175987

Alimentation: 230V~, 50Hz – 55W

A. INFORMATIONS DE SÉCURITÉ

Cet appareil n'est pas prévu pour être utilisé par des personnes (y compris les enfants) dont les capacités physiques, sensorielles ou mentales sont réduites, ou des personnes dénuées d'expérience ou de connaissance, sauf si elles ont pu bénéficier, par l'intermédiaire d'une personne responsable de leur sécurité, d'une surveillance ou d'instructions préalables concernant l'utilisation de l'appareil.

Attention ! Cet appareil n'est pas un jouet. Il n'est pas destiné à être utilisé par des personnes de moins de 14 ans.

Ne pas laisser le produit à la portée des enfants.

Ne pas immerger le produit dans l'eau ou tout autre liquide.

Ne pas utiliser à l'extérieur.

S'assurer que le câble n'est pas en contact avec une surface chaude.

Ne pas utiliser de rallonge électrique.

Mettre l'appareil au rebut si le câble est endommagé.

Débrancher toujours l'appareil lorsqu'il n'est pas utilisé.

Vérifier que la source d'alimentation fournie du 230V~, 50Hz.

Toujours nettoyer l'appareil avant de le ranger.

Stocker dans un endroit sec et ventilé.

Ne pas placer l'appareil sur une surface chaude.

Toujours utiliser l'appareil dans une position stable.

Ne pas tirer sur le câble pour le débrancher.

Cet appareil n'est pas destiné à un usage commercial.

Ne pas approcher l'appareil d'une substance inflammable.

Ne pas couvrir les plaques chauffantes.

Ne pas faire chauffer l'appareil lorsque les pinces sont en position fermés.

Ne pas transporter l'appareil lorsqu'il est chaud

Ne pas utiliser avec les mains mouillées.

Ne pas utiliser lorsque des lotions capillaires, du gel ou tout autre produit sont sur les cheveux.

MISE EN GARDE: Ne pas utiliser cet appareil près de l'eau.

Non adapté à une utilisation dans une baignoire ou sous une douche

SCHÉMA

A. Pince partie haute
B. Pince partie basse
C. Indicateur LED de température
D. Marche/arrêt et bouton de sélection de température "+" et "-"
E. Câble
F. Plaque chauffante

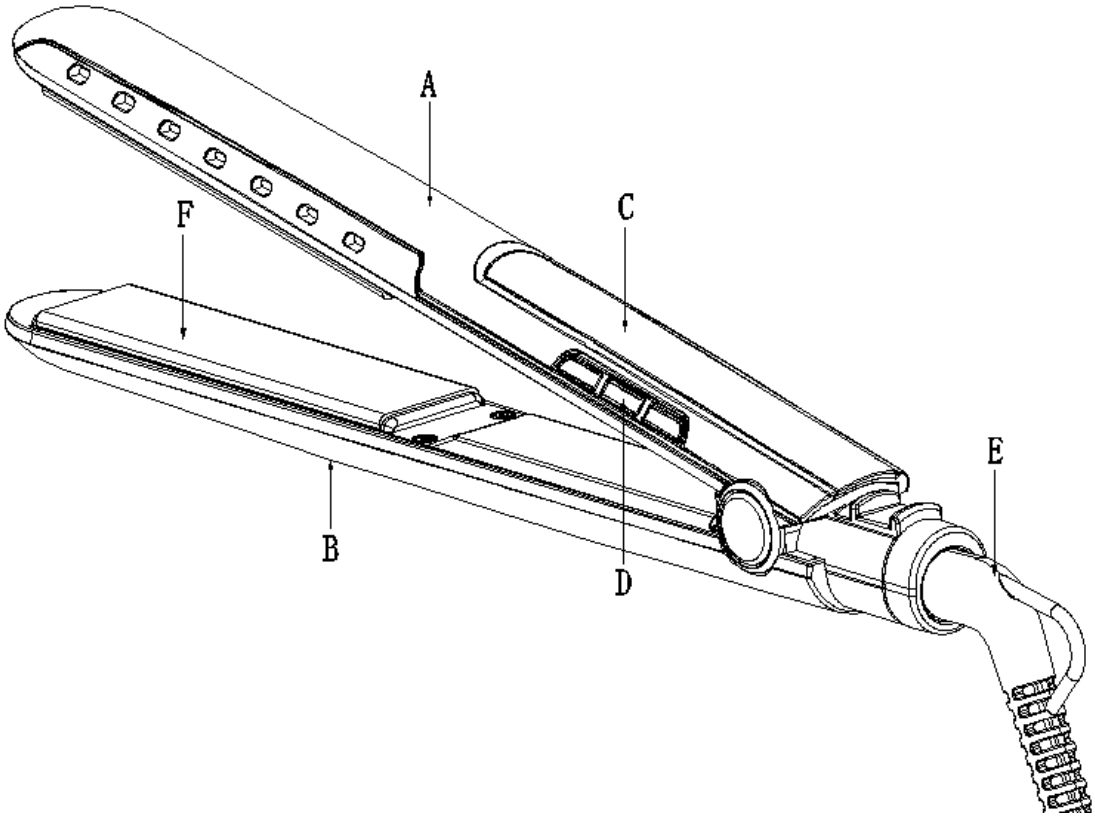

INSTRUCTIONS D'UTILISATION

Brancher l'appareil puis appuyer sur le bouton marche/arrêt. Les LED clignoteront.

L'appareil chauffera automatiquement jusqu'à 230C°.

Appuyer sur les boutons "+" et "-" pour sélectionner la température. La LED correspondante s'allumera.

L'appareil s'éteindra automatiquement 1 heure après la dernière sélection faite.

Tenir l'appareil par les poignées puis passer l'appareil de la base des cheveux jusqu'à la pointe.

MISE AU REBUT DU PRODUIT

La directive Européenne 2012/19/EU sur les Déchets des Equipements Electriques et Electroniques (DEEE), exige que les appareils ménagers usagés ne soient pas jetés dans le flux normal des déchets municipaux. Les appareils usagés doivent êtres collectés séparément afin d'optimiser le taux de récupération et le recyclage des matériaux qui les composent et réduire l'impact sur la santé humaine et l'environnement.

Le symbole de la « poubelle barrée » est apposé sur tous les produits pour rappeler les obligations de la collecte séparée. Les consommateurs devront contacter les autorités locales ou leur revendeur concernant la démarche à suivre pour l'enlèvement de leur appareil.

Fabriqué en Chine
Importé par: La Foir'Fouille S.A.
155 Avenue Clément Ader
34174 Castelnau-le-lez – France