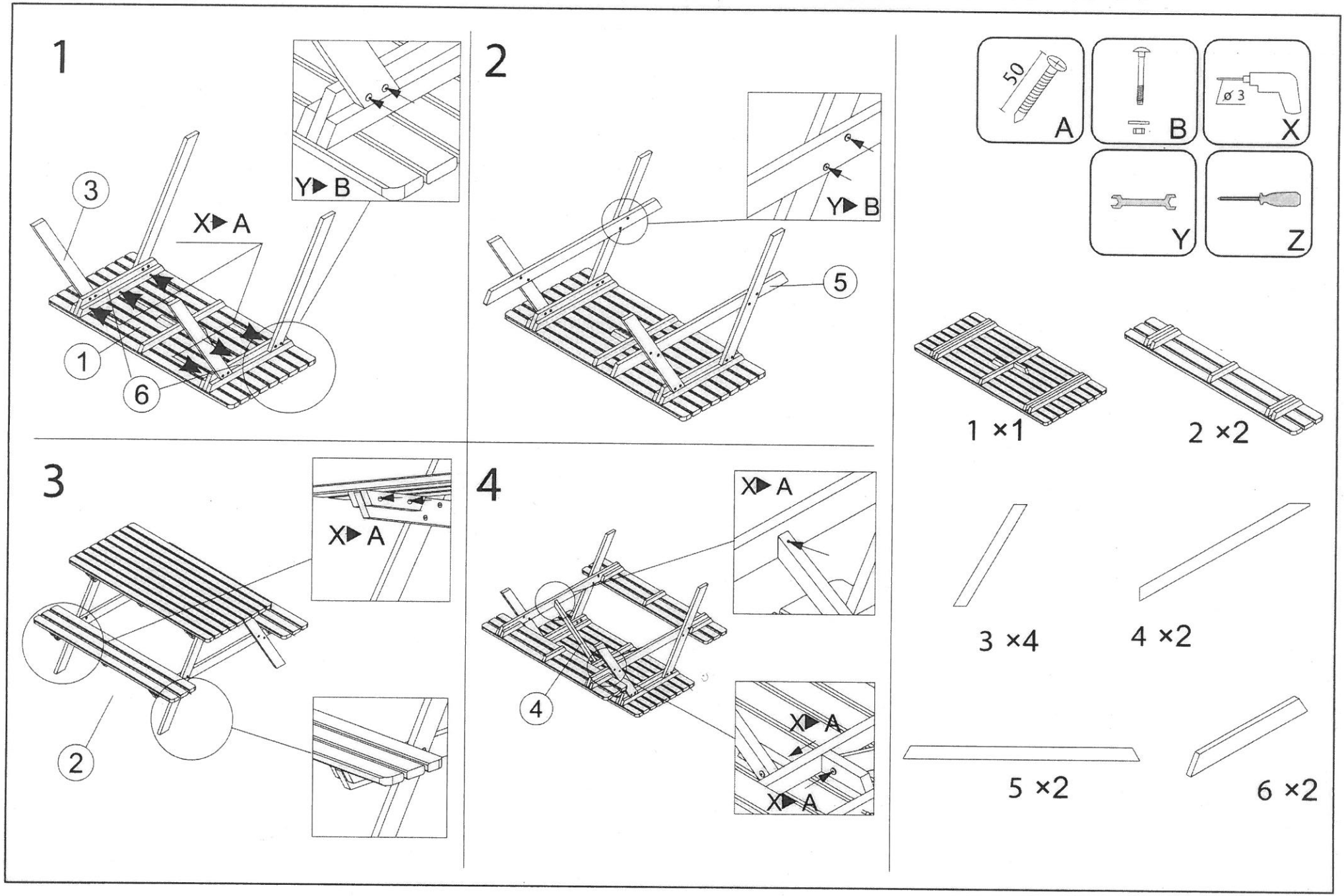*IMPORTANT: A CONSERVER POUR LES FUTURS BESOINS DE RÉFÉRENCE : A LIRE ATTENTIVEMENT