INSTRUCTIONS D'ASSEMBLAGE ET D'UTILISATION POUR BARBECUE

Référence : BK22.5MB1 / 170593

Description : BARBECUE À CHARBON

Dimensions : 61 x 71 x 100CM

Dimensions de grille : Ø55CM

Important - instructions à lire attentivement et à conserver pour utilisation ultérieure.

Des vérifications de montage sont à effectuer régulièrement.

Conforme à la norme européenne NF EN 1860-1

PRÉCAUTIONS D'EMPLOI

- Placer votre barbecue dans un endroit dégagé.
- Une fois allumé, ne pas laisser votre barbecue sans surveillance.
- Tenir éloigné des enfants et des animaux domestiques.
- Entre 2 usages, nettoyer votre barbecue afin que les graisses ne s'enflamment pas.
- Le barbecue doit être installé sur un support horizontal stable avant son utilisation.
- Le barbecue doit être chauffé et le combustible doit être maintenu incandescent pendant au moins 30 minutes avant d'effectuer la première cuisson.
- Utiliser de préférence du charbon de bois, ne pas remplir la cuve à plus de 75%.
- Avant de commencer la cuisson, attendre qu'une couche de cendres recouvre le combustible.
- ATTENTION ! Ce barbecue va devenir très chaud. Ne pas déplacer pendant son utilisation.
- Ne pas utiliser dans des locaux fermés !
- ATTENTION ! Ne pas utiliser d'alcool ou d'essence pour allumer ou réactiver le feu !

Utiliser uniquement des allume-feu conformes à la norme EN 1860-3.

- ATTENTION ! Ne pas laisser le barbecue à la portée des enfants et des animaux domestiques.

Fabriqué en Chine
Importé par: La Foir'Fouille S.A.
155 Avenue Clément Ader
34174Castelnau-le-lez – France

À monter soi-même

1X1	2X1	3X1	4X1
5X1	6X 2	7X 2	8X 1
9X1	10X1	11X 1	12X1
13X 1	14X 2 poignée amovible	15X1	16X 1
17X 2	18X2	19X1	
AX8 1/4X12	B/CX4 3/16X10	DX14 1/4	EX2 5/16
FX8 1/4	GX8 5/16	HX6 Ø20	IX4 65X45
JX2 1/4	KX2 1/4		

Étape 1

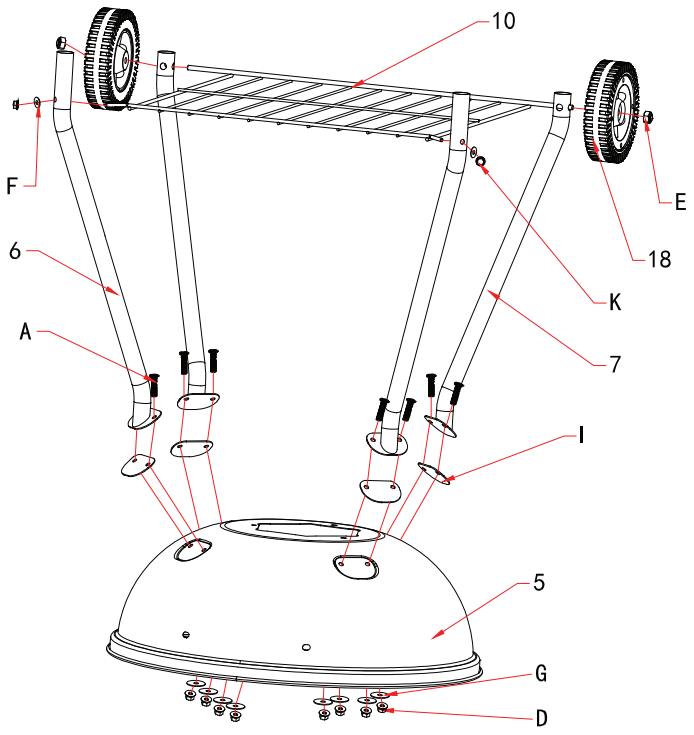

Étape 2

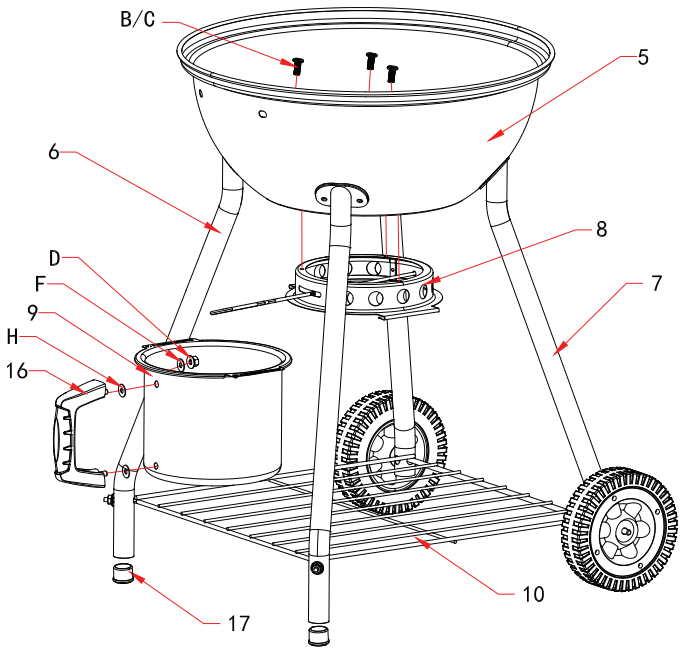

Étape 3

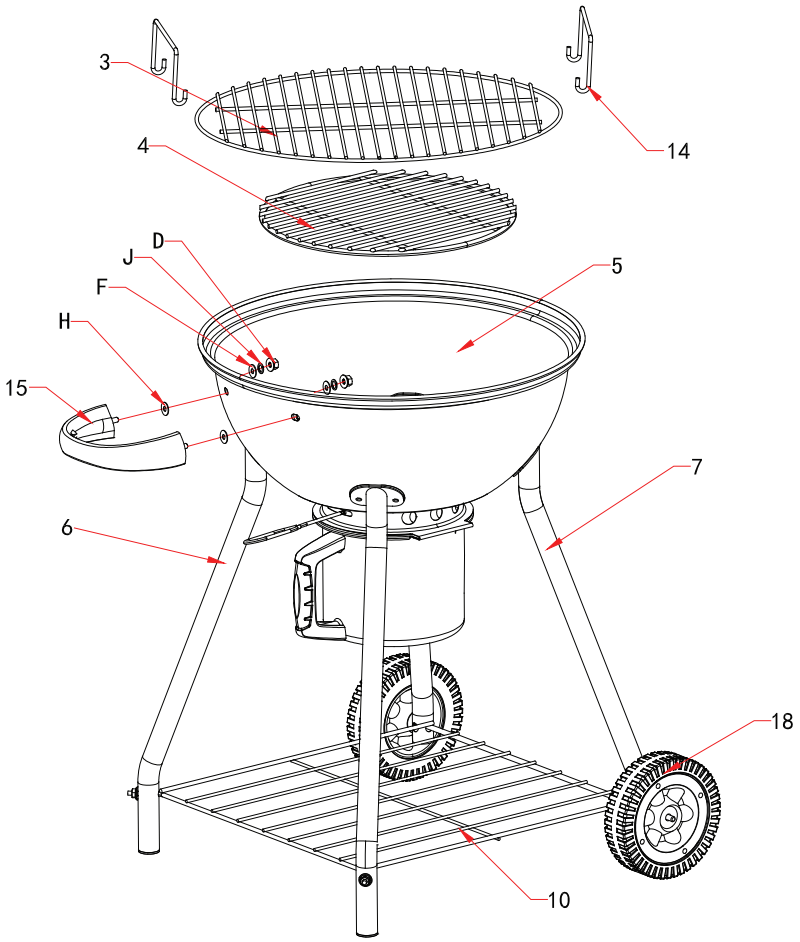

Étape 4

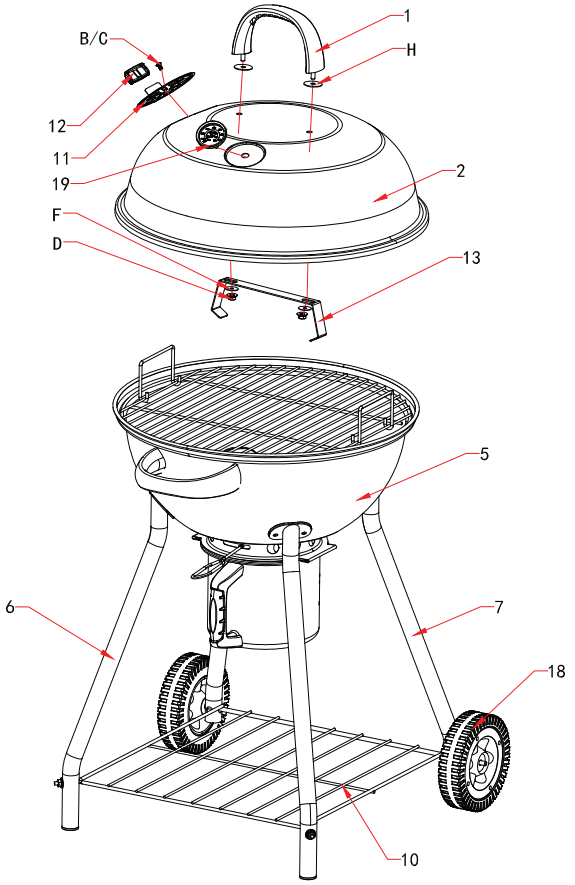
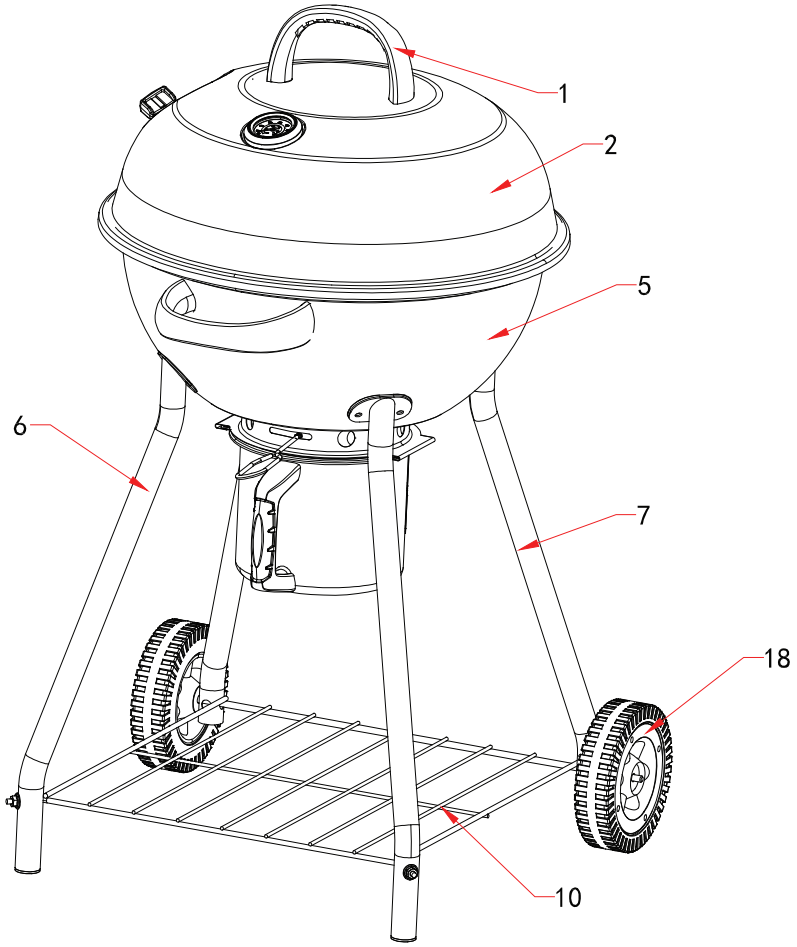
Étape 5