INSTRUCTIONS D'ASSEMBLAGE

IMPORTANT - INSTRUCTIONS À LIRE ATTENTIVEMENT ET À CONSERVER POUR UTILISATION ULTÉRIEURE. DES VÉRIFICATIONS DE MONTAGE SONT À EFFECTUER RÉGULIÈREMENT.
À USAGE DOMESTIQUE.NETTOYER AVEC UN CHIFFON DOUX.
DESCRIPTION: BIBLIOTHEQUE 10 NICHES
RÉFÉRENCE: HB3538 - 165797
DIMENSIONS: 110X29X151CM

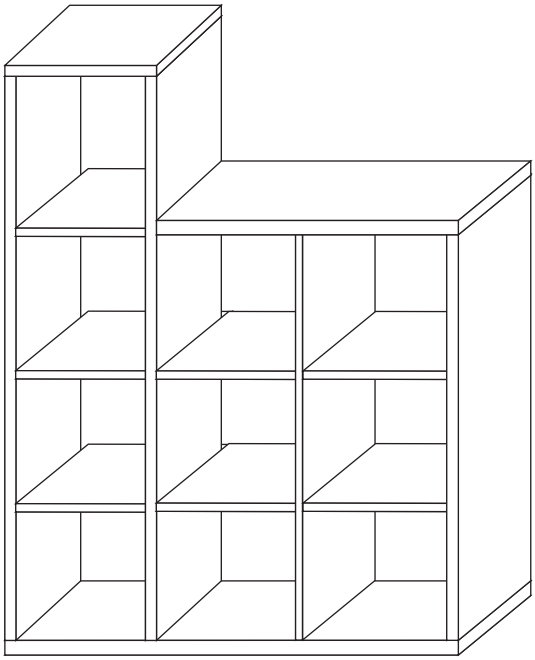

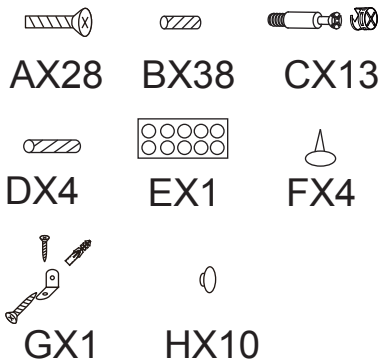

1

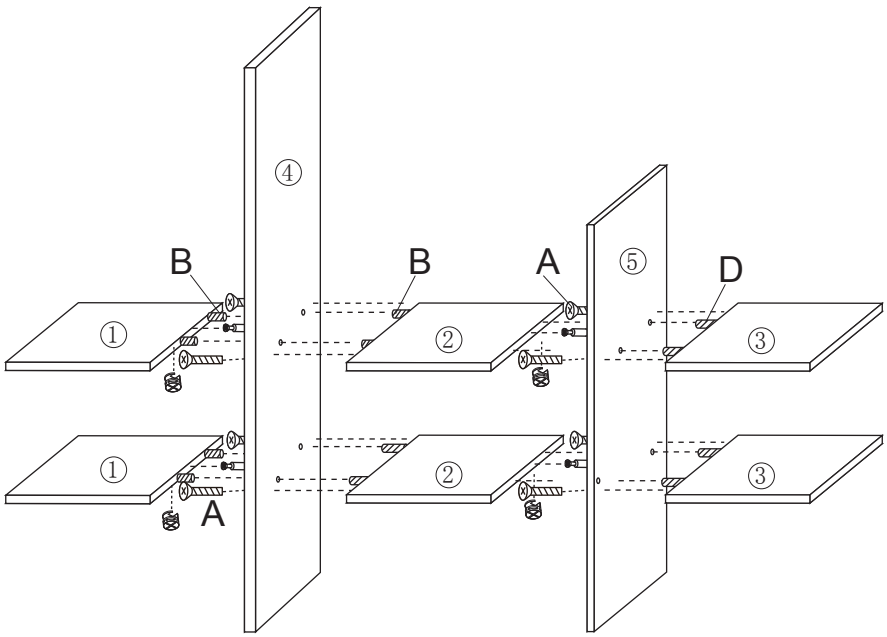

2

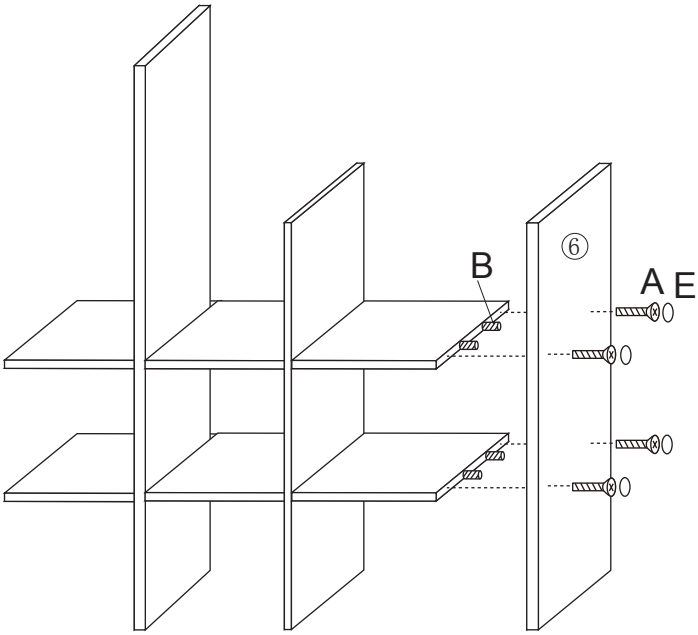

3

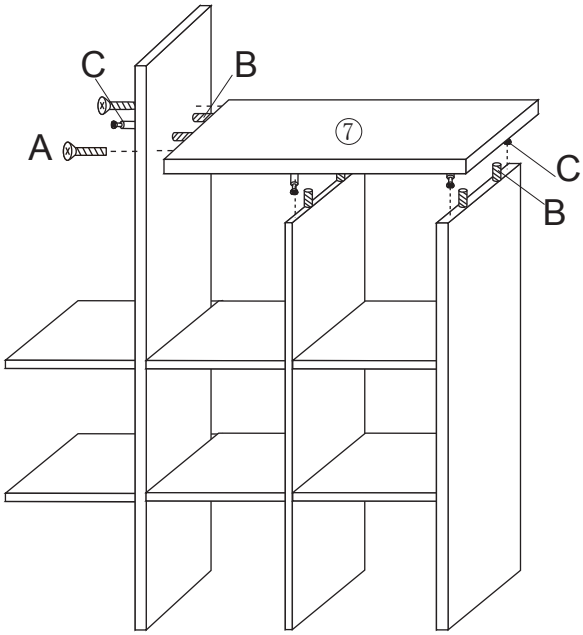

4

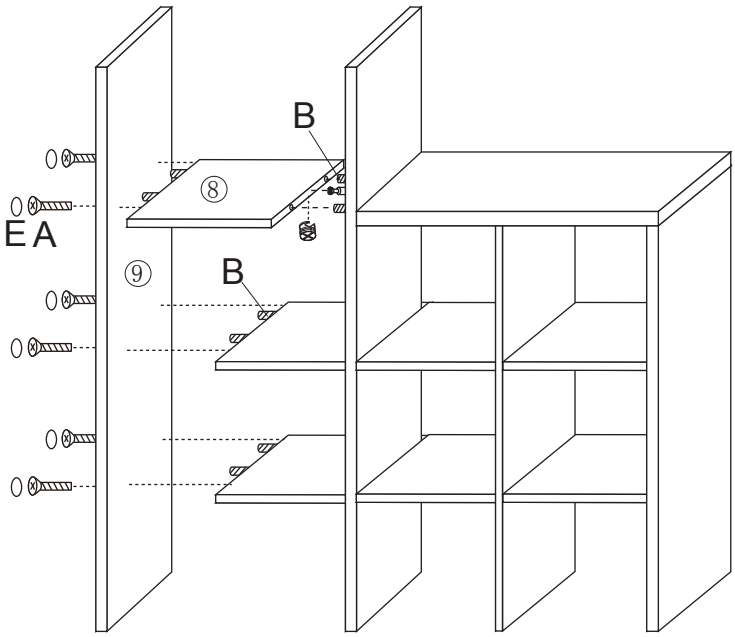

5

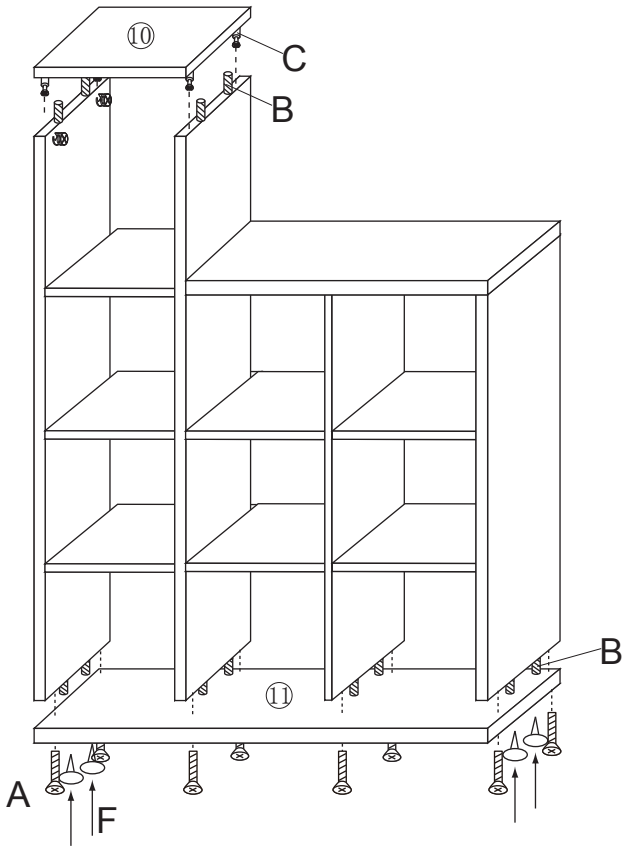

6

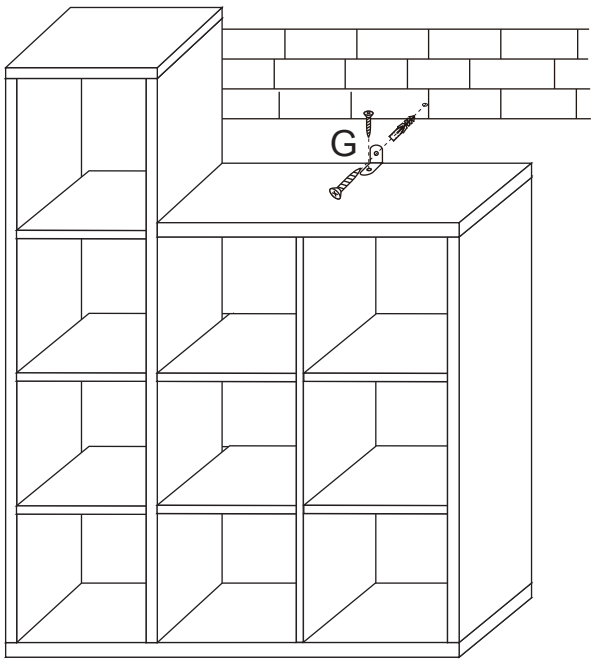

À monter soi-même

Fabriqué en Chine

Importé par: La Foir'Fouille S.A.

34174 Castelnau-le-lez, France