ROBOT PETRIN MULTIFONCTIONS Réf. : 000113

Puissance : 1200W nom / 1500W max.

* BOL INOX AMOVIBLE 6.7L
* 3 ACCESSOIRES :
FOUET / BATTEUR / MELANGEUR
* HACHOIR A VIANDE
* BLENDER 1.5 LITRES

Informations logistiques

PCB :2

Quantité palette :

Quantité 20' :

Quantité 40' : 856

Quantité 40HQ :

Informations techniques

EAN13 3611730001136
EAN14
D3E : 0,84 €

CONTACT

37 A, rue César Loridan - 59910 BONDUES
Tél : 03 20 25 15 71 Fax : 03 20 03 59 29
E-mail: nwarnez@eurotechdistribution.com

NOTICE

ROBOT MULTI-FONCTIONS FM-808

Distribué par :
Eurotech Distribution
37 Rue César Loridan
59910 Bondues France

Veuillez garder précieusement ce manuel d’utilisateur pour une utilisation ultérieure.

Informations techniques

Tension : 220-240 V ~50/60Hz (1200 W)

Capacité : 6.7 L

Temps de fonction : 4 minutes – Ne pas utiliser l'appareil au-delà de 4 minutes en continu.

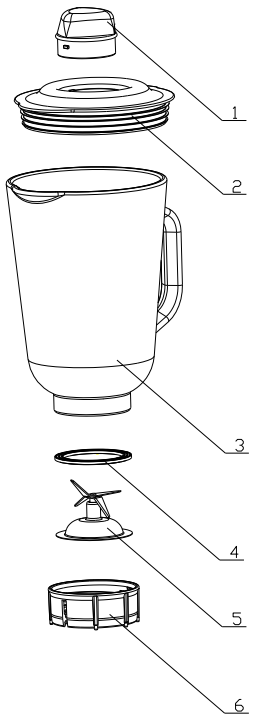

1. Capuchon gradué
2. Couvercle
3. Bol en verre
4. Joint
5. Bloc lames
6. Couvercle-joint de la base

Les pièces 4, 5 et 6 ne se démontent pas

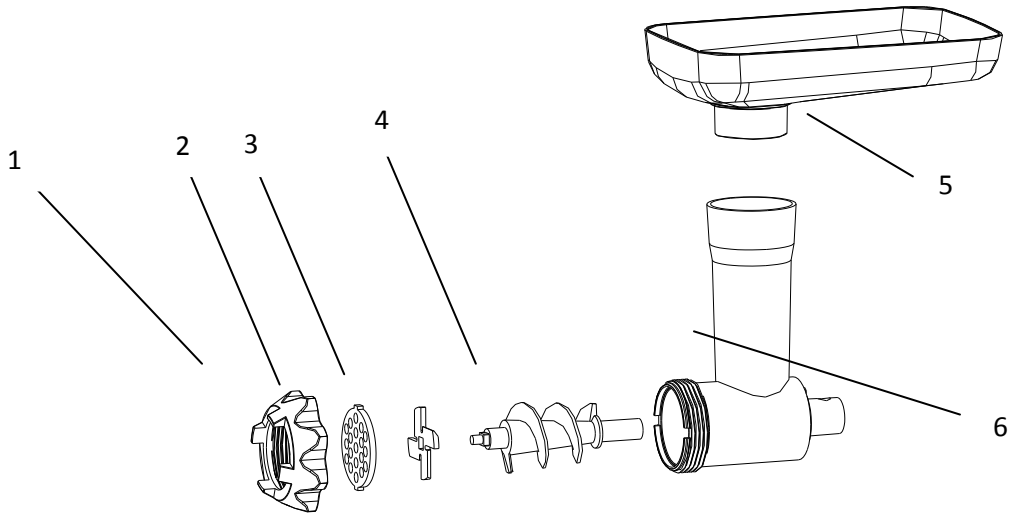

1. Anneau de fixation
2. Disque perforé
3. Couteaux
4. Vis sans fin
5. Plateau de remplissage
6. Tubulure
7. Poussoir

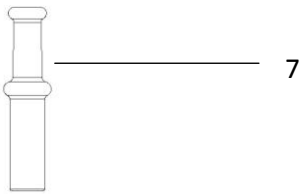

Consignes de sécurité

- Lisez attentivement les informations de la notice et les consignes de sécurité avant d'utiliser l'appareil.
- Afin d'éviter tout risque d'électrocution, ne pas utiliser l'appareil à proximité de l'eau. Ne pas immerger l'appareil dans l'eau ou tout autre liquide.
- Ne pas essayer de compresser ou de tordre le cordon électrique. Afin d'éviter tout risque de chute ne pas laisser le cordon électrique pendre.
- Assurez vous que la tension de votre installation électrique et de votre appareil correspondent bien. Les informations techniques se trouvent sous l'appareil. Le robot ne doit être branché que sur du courant alternatif Le bouton doit toujours être sur arrêt lors du branchement de l'appareil (sélecteur de vitesse sur 0).
- Ne pas utiliser l'appareil à l'extérieur.
- L'appareil ne doit pas fonctionner à proximité de matériel inflammable (rideaux, vêtements, etc …), de radiateurs, de fours ou toute autre source de chaleur.
- Pour toute utilisation, mettre l'appareil sur une surface plane et horizontale.
- Placez l'appareil près du secteur électrique afin de le débrancher en cas d'urgence.
- Cet appareil n'est pas un jouet. Conservez cet appareil hors de portée des enfants.
- Cet appareil peut être utilisé par des personnes (y compris les enfants à partir de 8 ans) dont les capacités physiques, sensorielles ou mentales sont réduites, ou des personnes dénuées d'expérience ou de connaissance, uniquement si elles ont pu bénéficier, par l'intermédiaire d'une personne responsable de leur sécurité, d'une surveillance ou d'instruction préalables concernant l'utilisation de l'appareil.
- Ne pas laisser l'appareil accessible aux enfants de moins de 8 ans lorsqu'il est en fonctionnement ou en train de refroidir, et veiller à ce que le câble ne pende pas pour qu'il ne soit pas non plus accessible.
- Vérifier régulièrement que l'appareil et le câble ne sont pas endommagés. N'utilisez pas l'appareil s'il est endommagé.
- N'essayer pas de réparer l'appareil vous-mêmes. Contactez toujours un technicien agréé. Pour éviter tout risque, faites toujours remplacer le câble

défectueux par le fabricant, par notre service clients ou par une personne qualifiée et avec un câble du même type.

- L'appareil ne doit pas être destiné à un autre usage que pour lequel il a été conçu.
- Ne pas mettre en fonction l'appareil à vide sans surveillance.
- Pendant la mise en fonction, ne toucher pas les parties mobiles de l'appareil.
- Débrancher l'appareil lorsqu'il n'est pas utilisé ou lors de son nettoyage.
- Ne pas utiliser l'appareil avec un fil électrique endommagé, retournez l'appareil au service après vente le plus proche de chez vous.
- Débranchez l'appareil pour chaque remplacement des fouets ou autres accessoires.

Avant la 1ère utilisation

Il est conseillé de nettoyer les accessoires qui composent le robot avant de les utiliser.

Déliez le cordon électrique de son emplacement sur toute sa longueur et branchez-le au secteur électrique.

Utilisation du blender

Fixez le bol du blender à l'emplacement prévu sur le robot et assurez vous de la bonne fixation en le tournant dans le sens des aiguilles d'une montre.

Rajoutez les ingrédients à mixer, refermez le blender avec le couvercle. Vous pouvez commencer à mixer. Le capuchon gradué vous permet de rajouter des ingrédients pendant le processus de mélange en toute sécurité.

Faire des cocktails, smoothies :

Mixez les ingrédients dans le blender selon votre recette en utilisant les vitesses 1 à 6 pendant 4 minutes max. selon la consistance souhaitée.

Utilisation du robot

Appuyez sur le bouton d'ouverture puis relevez le bras du robot.

Installez le bol sur son socle et tournez le dans le sens des aiguilles d'une montre pour le bloquer.

Installez l'accessoire (fouet ou crochet) sur le bras du robot puis tournez le dans le sens contraire des aiguilles d'une montre pour le bloquer.

Appuyez sur le bouton de fermeture pour baisser le bras du robot. Vérifiez qu'il est bien bloqué avant la mise en fonction.

Branchez l'appareil et tournez sur le bouton de sélecteur de vitesses pour la mise en fonction.

Après le test de vitesses remettez le sélecteur de vitesses sur zéro.

Enlevez le bol de son socle puis rajoutez les aliments à mélanger ou à pétrir.

Suggestion de remplissage : liquide ou autres ingrédients au 3/5 du bol.

Quantité maximum pour la farine : 2400 g.

Battre le blanc en neige ou la crème :

Sélectionnez la vitesse la vitesse 4 à 6, battre les blancs d'œufs ou 250 ml de crème fraiche sans interruption pendant 5 minutes selon la quantité jusqu'à la consistance voulue.

Attention : Utilisation max. 4 minutes en continu quand le robot est sélectionné à la vitesse maximale

Utilisation du hachoir

Emincez la viande (taille recommandée 2 cm environ).

Insérez la viande dans le tube du hachoir, utilisez le poussoir si nécessaire pour bien enfoncer la viande dans le tube.

Sélectionnez la vitesse 6.

Une fois l'opération terminée, remettez la vitesse à zéro puis débranchez votre robot.

Entretien et nettoyage

Avant tout nettoyage vérifiez que le sélecteur de vitesses soit sur zéro et débranchez votre robot.

Après une utilisation attendez que le robot refroidisse avant de le nettoyer.

Pour la partie extérieure, utilisez un chiffon doux et humide.

Ne pas immerger le robot dans l'eau ou tout autre liquide.

Les accessoires métalliques : fouets et parties du hachoir se lavent à l'eau tiède avec du liquide vaisselle. Ne pas mettre dans un lave vaisselle.

Les accessoires plastiques peuvent être nettoyés dans un lave vaisselle.

GARANTIE

Ce produit est garanti pour une période de 1 an à partir de la date d'achat, contre toute défaillance résultant d'un vice de fabrication ou de matériau. Cette garanti ne couvre pas les vices ou les dommages résultant d'une mauvaise installation, d'une utilisation incorrecte ou de l'usure anormale du produit.
L'appareil doit être rendu dans son emballage d'origine et accompagné du ticket de caisse sous réserve d'une manipulation conforme.
Respectez donc bien les conseils d'utilisation et les consignes de sécurité énoncées ci-dessus.
Par ailleurs, nous ne pourrons garantir votre appareil si vous ou une tierce personne avez procédé à des modifications ou réparations.

RECYCLAGE

Tout équipement électronique ou électrique défectueux dont vous souhaitez vous débarrasser, doit être déposé dans un centre de recyclage approprié : consultez votre revendeur.

Directive Européenne 2002/96/EC pour le rebus des matériels électriques et électroniques et de son exécution dans le droit national, les produits électriques usagés doivent être collectés séparément et disposés dans les points de collecte prévus à cet effet. Adressez-vous auprès des autorités locales ou de votre revendeur pour obtenir des conseils sur le recyclage.