NOTICE BARBECUE 1-127165

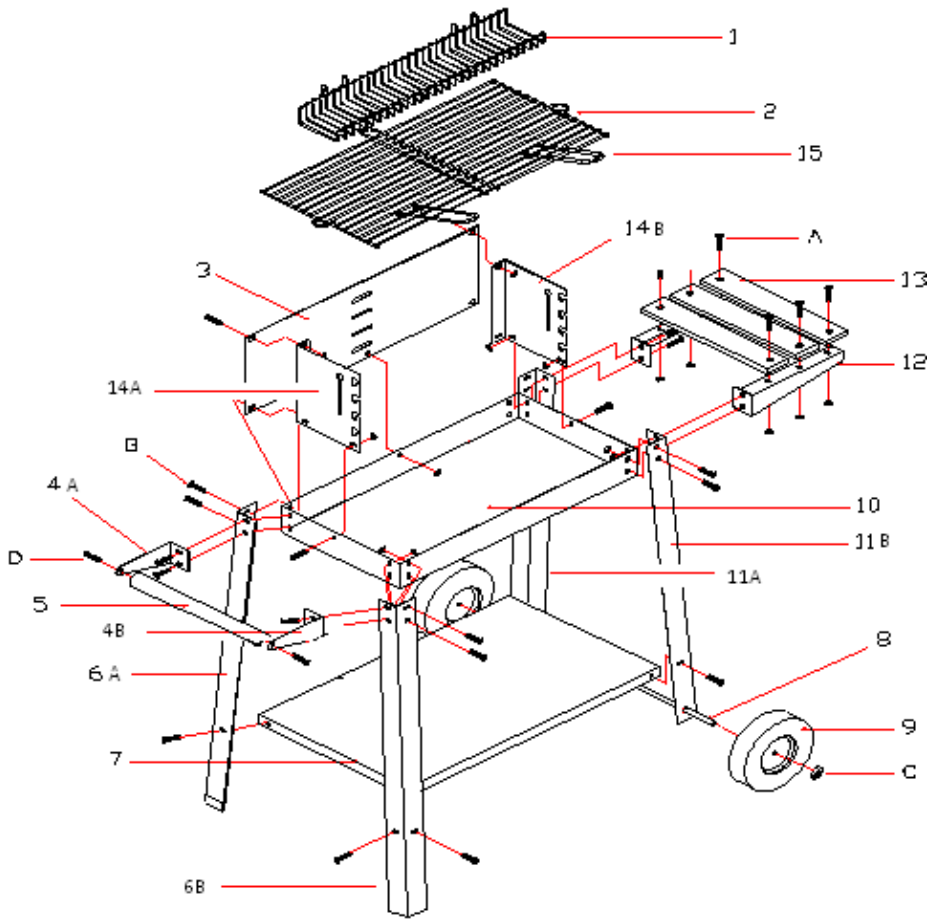

LISTE DES PIÈCES

PIECE N°	DESCRIPTION	QTE	PIECE N°	DESCRIPTION	QTE
1	GRILLE DE RÉCHAUD	1	12	SUPPORT SERVANTE	2
2	GRILLE DE CUISSON	1	13	SERVANTE EN BOIS	3
3	PAROI ARRIÈRE	1	14	PAROI LATÉRALE	2
4	APPLIQUES POUR POIGNÉE	2	15	POIGNÉE GRILLE	2
5	POIGNÉE EN BOIS	1	A	M5*16 VIS/ÉCROU/RONDELLE	6 SET
6	PIED LONG	2	B	M5*10 VIS/ÉCROU/RONDELLE	30 SET
7	ETAGÈRE	1	C	M8 BOUCHON DE VIS / RONDELLE PLASTIQUE	2 SET
8	AXE	1	D	M5*16 VIS/ RONDELLE	2 SET
9	ROUE	2			
10	CUVE A CHARBON	1			
11	PIED COURT	2			

NOTICE D'ASSEMBLAGE

1. Fixer les appliques (4) sur la poignée en bois (5) à l'aide de 2 vis (D).
   Visser les planches de la servante en bois (13) sur les supports (12) à l'aide de 6 vis (A).
   Utiliser 8 vis (B) pour fixer les pieds courts (11) et longs (6) avec l'étagère(7).

2. Positionner la cuve à charbon (10) sur les pieds longs (6) et courts (11).
   Positionner les deux parois latérales (14) et la paroi arrière (3) à l'intérieur de la cuve (10).
   Utiliser les vis (B) pour assembler les parois latérales (14), la paroi arrière (3), les appliques (4), les supports (14), les pieds (11 & 6) et la cuve (10) comme indiqué sur le schéma.

3. Insérer l'axe (8) dans les pieds courts (11), puis insérer les roues (9) dans les extrémités de l'axe (8) et fixer avec les bouchons de vis (C).

<u>PRÉCAUTION D'EMPLOI</u>
- Placer votre barbecue dans un endroit dégagé.
- Une fois allumé, ne pas laisser votre barbecue sans surveillance.
- Entre 2 usages, nettoyer votre barbecue afin que les graisses ne s'enflamment pas.
- Conseil de vérification de montage à faire régulièrement.
- Le barbecue doit être installé sur un support horizontal stable avant son utilisation.
- Le barbecue doit être chauffé et le combustible doit être maintenu incandescent pendant au moins 30 minutes avant d'effectuer la première cuisson.
- Utiliser de préférence du charbon de bois, ne pas remplir la cuve à plus de 75%.
- Avant de commencer la cuisson, attendre qu'une couche de cendres recouvre le combustible.
- ATTENTION ! Ce barbecue va devenir très chaud : Ne pas déplacer pendant son utilisation.
- ATTENTION ! Ne pas utiliser dans des locaux fermés.
- ATTENTION ! Ne pas utiliser d'alcool ou d'essence pour allumer ou réactiver le feu.
- ATTENTION ! Ne pas laisser le barbecue à la portée des enfants et des animaux domestiques.
- ATTENTION ! Utiliser uniquement des allume-feu conformes à la norme EN 1860-3.

Important, à conserver pour consultation ultérieure : à lire attentivement.

Conseil de vérification de montage à faire régulièrement.

À MONTER SOI-MÊME